KARTA TYTUŁOWA

DATA OPRACOWANIA: PAŹDZIERNIK 2025

Urząd Miejski w Gliwicach
Wydział Architektury
i Budownictwa

TEMAT OPRACOWANIA:	~~BUDOWA PODNOŚNIKA~~ I PRZEBUDOWA PARTERU W HOTELU NARODOWEGO INSTYTUTU ONKOLOGII PRZEBUDOWA ELEWACJI
LOKALIZACJA:	BUDYNEK HOTELU NARODOWEGO INSTYTUTU ONKOLOGII UL WYBRZEŻE ARMII KRAJOWEJ 12, 44-102, GLIWICE, NR DZIAŁKA 545, OBRĘB KŁODNICA
INWESTOR:	NARODOWY INSTYTUT ONKOLOGII IM. MARII SKŁODOWSKIEJ-CURIE PAŃSTWOWY INSTYTUT BADAWCZY W GLIWICACH
JEDNOSTKA PROJEKTOWANIA:	PROJARCH DAMIAN KAŁDONEK SIEDZIBA: 44-100 GLIWICE, UL. SZKOLNA 1C TEL. KOM. +48 602 22 75 75, +48 734 461 831 E-MAIL: PROJARCH@ONET.EU
KATEGORIA OBIEKTU BUDOWLANEGO:	XIV

Załącznik do decyzji nr AB 604/2025
z dnia 11.12.2025r.
o pozwoleniu na budowę - przebudowa części parteru i elewacji Hotelu przy ul. Wybrzeże Armii Krajowej 12 w Gliwicach.

SPIS ZAWARTOŚCI OPRACOWANIA.

1_PROJEK ZAGOSPODAROWANIA TERENU
2_PROJEKT ARCHITEKTONICZNO-BUDOWLANY

44-100 Gliwice |uL. Szkolna 1c
biuro@projarch.eu
+48 606 409 642 | +48 734 461 831
nip: 6481097676| regon: 272986763

1. PODSTAWA OPRACOWANIA.

1.1. MATERIAŁY FORMALNO-PRAWNE.

Projekt budowlany dla inwestycji: **„BUDOWA PODNOŚNIKA I PRZEBUDOWA PARTERU W HOTELU NARODOWEGO INSTYTUTU ONKOLOGII"** zlokalizowanej w **Gliwicach** przy ulicy **Wybrzeża Armii Krajowej 12** na działce **nr 545,** został opracowany na zlecenie Inwestora Narodowego Instytutu Onkologii im. Marii Skłodowskiej-Curie, Państwowego Instytutu Badawczego w Gliwicach dla jednostki projektowania PROjARCH Damian KAŁDONEK z siedzibą w Gliwicach przy ul. Szkolnej 1C.
Projekt opracowano zgodnie z obowiązującym miejscowym planem zagospodarowania przestrzennego Miasta Gliwice wraz z załącznikami, warunkami i zaleceniami zawartymi w opiniach i uzgodnieniach jednostek branżowych oraz zgodnie z obowiązującymi polskimi przepisami prawnymi i normami.

1.2. STRUKTURA PROJEKTU.

Niniejsza dokumentacja stanowi dokumentację projektową – projekt budowlany do pozwolenia na budowę dla inwestycji: **„BUDOWA PODNOŚNIKA I PRZEBUDOWA PARTERU W HOTELU NARODOWEGO INSTYTUTU ONKOLOGII"** zlokalizowanej w **Gliwicach** przy ulicy **Wybrzeża Armii Krajowej 12** na działce **nr 545.** Projekt opracowano zgodnie z obowiązującymi polskimi przepisami prawnymi i normami po wcześniejszych wizytach na terenie inwestycji i zinwentaryzowaniu terenu opracowania.
Przedmiotowa dokumentacja składa się z projektu budowlanego i projektu zagospodarowania terenu i stanowi materiał wystarczający do uzyskania pozwolenia na przeprowadzenie wszystkich prac budowlanych objętych zleceniem.

Bezpośredni wykonawca zobowiązany jest do sprawdzenia posiadanej dokumentacji pod względem jej kompletności, aktualności, a ewentualne uwagi należy zgłaszać pisemnie autorom projektu w terminie 14 dni od daty podpisania umowy na wykonawstwo danej grupy robót. W przypadku braku zgłoszenia uwag przyjmuje się, że wykonawca nie wnosi uwag do posiadanej dokumentacji, co nie zwalnia projektanta od bieżących uzgodnień w przypadku ujawnienia błędów projektowych (związanych z wydanym zakresem dokumentacji). Wprowadzenie zaakceptowanych przez projektanta rozwiązań zastępczych zobowiązuje wykonawcę do wprowadzenia zmian w dokumentacji technicznej celem ich uwzględnienia w dokumentacji powykonawczej obiektu, przekazywanej przez wykonawcę robót Inwestorowi.
Po uzyskaniu pozwolenia na budowę oraz po zaakceptowaniu przez przedstawiciela wykonawstwa przedmiotowej dokumentacji, wprowadzenie jakichkolwiek zmian wymaga pisemnego uzgodnienia z autorami projektu. Zmiany wywołujące konieczność korekt rozwiązań projektowych przez jednostkę projektową niewchodzące w zakres nadzorów autorskich wynikających z wydanej dokumentacji będą przedmiotem oddzielnych regulacji prawnych.

Urząd Miejski w Gliwicach
Wydział Architektury
i Budownictwa

PROJEKT ZAGOSPODAROWANIA TERENU

DATA OPRACOWANIA: PAŹDZIERNIK 2025

TEMAT OPRACOWANIA:	**BUDOWA PODNOŚNIKA I PRZEBUDOWA PARTERU W HOTELU NARODOWEGO INSTYTUTU ONKOLOGII**
LOKALIZACJA:	**BUDYNEK HOTELU NARODOWEGO INSTYTUTU ONKOLOGII** **UL WYBRZEŻE ARMII KRAJOWEJ 12, 44-102, GLIWICE, NR DZIAŁKA 545, OBRĘB KŁODNICA**
INWESTOR:	**NARODOWY INSTYTUT ONKOLOGII IM. MARII SKŁODOWSKIEJ-CURIE** **PAŃSTWOWY INSTYTUT BADAWCZY W GLIWICACH**
JEDNOSTKA PROJEKTOWANIA:	**PROJARCH DAMIAN KAŁDONEK** **SIEDZIBA: 44-100 GLIWICE, UL. SZKOLNA 1C** **TEL. KOM. +48 602 22 75 75, +48 734 461 831** **E-MAIL: PROJARCH@ONET.EU**
KATEGORIA OBIEKTU BUDOWLANEGO:	**XIV**

ZAKRES PRAC	IMIĘ I NAZWISKO	NR UPRAWNIEŃ	DATA OPRACOWANIA	PODPIS WYKONAWCY
PROJEKTANT	mgr inż. arch.DAMIAN KAŁDONEK	164/00 561/01	10.2025	mgr inż. arch. DAMIAN KAŁDONEK uprawnienia budowlane bez ograniczeń do projektowania w specjalności architektonicznej nr ewid. 164/00
OPRACOWUJĄCY	inż. arch. AGATA STARZYKOWSKA-MAROSZEK	-	10.2025	

44-100 Gliwice |ul. Szkolna 1c
biuro@projarch.eu
+48 606 409 642 | +48 734 461 831
nip: 6481097676| regon: 272986763

Urząd Miejski w Gliwicach
Wydział Architektury
i Budownictwa

ZAWARTOŚĆ OPRACOWANIA:

2.1 PRZEDMIOT I ZAKRES OPRACOWANIA....3
2.2. ISTNIEJĄCY STAN ZAGOSPODAROWANIA TERENU....3
2.3. PROJEKTOWANE ZAGOSPODAROWANIE TERENU....4
2.4. INFORMACJE I DANE....5
2.5. WARUNKI OCHRONY PRZECIWPOŻAROWEJ....6
2.6. OBSZAR ODDZIAŁYWANIA OBIEKTU....6

LP.	POZYCJA	STR.	NR RYS.	SKALA
3.	**CZĘŚĆ RYSUNKOWA**			
3.1	INWENTARYZACJA			
3.1.1	SYTUACJA ODBITKA MAPY ZASADNICZEJ		I01	1:500
3.2.	PROJEKT			
3.2.1	PROJEKT ZAGOSPODAROWANIA TERENU	-	P01	1:500
3.2.5	PRZEKROJE CHODNIKA	-	D01	1:20
4.	**ZAŁĄCZNIKI**	-	-	-
4.1.	OŚWIADCZENIA PROJEKTANTÓW	-	-	-
4.2.	DECYZJE O NADANIU UPRAWNIEŃ BUDOWLANYCH ORAZ ZAŚWIADCZENIA O PRZYNALEŻNOŚCI DO IZB PROJEKTANTÓW	-	-	-

44-100 Gliwice |ul. Szkolna 1c
biuro@projarch.eu
+48 606 409 642 | +48 734 461 831
nip: 6481097676| regon: 272986763

Urząd Miejski w Gliwicach
Wydział Architektury
i Budownictwa

2. OPIS PROJEKTU ZAGOSPODAROWANIA TERENU.

2.1 PRZEDMIOT I ZAKRES OPRACOWANIA.

Przedmiotem inwestycji jest **„BUDOWA PODNOŚNIKA I PRZEBUDOWA PARTERU W HOTELU NARODOWEGO INSTYTUTU ONKOLOGII"** zlokalizowanej na działce nr 545 obręb Kłodnica. Planowana inwestycja dotyczy przebudowy fragmentu parteru w celu stworzenia wejścia bocznego oraz wybudowania podnośnika przy **BUDYNKU HOTELU NARODOWEGO INSTYTUTU ONKOLOGII W GLIWICACH**.W ramach planowanej inwestycji zmienia się sposób zagospodarowania terenu, na którym znajduje się z przedmiotowa inwestycja, poprzez dodanie podnośnika do wejścia bocznego budynku, a także utworzenie chodnika prowadzącego do wejścia bocznego. Inwestycja została zaprojektowana z uwzględnieniem przepisów Prawa Budowlanego oraz rozporządzenia o Warunkach Technicznych, jakim muszą odpowiadać budynki i ich usytuowanie ora przepisów branżowych.

2.2. ISTNIEJĄCY STAN ZAGOSPODAROWANIA TERENU.

Zakres opracowania terenu objętego wnioskiem, został ujęty w projekcie zagospodarowania terenu na mapie do celów projektowych i obejmuje część działki o numerze 545, o łącznej powierzchni opracowania 493 m^2 .Teren na którym planowa na jest przedmiotowa inwestycja jest obecnie zabudowany, częściowo ogrodzony, z elementami nawierzchni utwardzonych oraz częściowo pokrytym elementami zieleni niskiej zagospodarowanej i niezagospodarowanej. Projektowane zagospodarowanie terenu nie zmienia w sposób istotny jego ukształtowania, a projektowane rzędne terenu oraz rzędna poziomu posadzki projektowanej rozbudowy nawiązują do rzędnych istniejących terenu i posadzki budynku objętego opracowaniem. Istniejące elementy zagospodarowania terenu działki nr. 545 to: budynek **NARODOWEGO INSTYTUTU ONKOLOGII W GLIWICACH** (złożony z dwóch części, niższej jednokondygnacyjnej, zawierającej strefę wejściową, a także drugiej pięciokondygnacyjnej, podpiwniczonej), nawierzchnie utwardzone, place manewrowe, komunikacja piesza i kołowa oraz elementy zieleni.
Inwestycja w całości zlokalizowana jest na działce nr 545 na terenie należącym do **NARODOWEGO INSTYTUTU ONKOLOGII IM. MARII SKŁODOWSKIEJ-CURIE, PAŃSTWOWEGO INSTYTUTU BADAWCZEGO W GLIWICACH**.

2.2.1. ISTNIEJĄCA ZABUDOWA

Na działce nr 545 zlokalizowany jest budynek hotelowy, którego część parteru podlegać będzie przebudowie w celu stworzenia wejścia bocznego.

2.2.2. ZIELEŃ

Teren opracowywanej działki jest częściowo pokryty zielenią niską uporządkowaną i nieuporządkowaną. Na działce znajduje się także jedno wysokie drzewo iglaste.

2.2.3. INFRASTRUKTURA TECHNICZNA

Działka jest uzbrojona w istniejące sieci oraz obiekty infrastruktury technicznej:

- sieć wodociągowa,
- kanalizacja sanitarna,
- kanalizacja deszczowa,
- sieć elektroenergetyczna,
- sieć gazowa,

2.2.5. KOMUNIKACJA I PARKINGI

Komunikacyjna (jezdna i piesza) przedmiotowego terenu odbywa się od drogi publicznej tj. z ulicy Wybrzeża Armii Krajowej. Parkingi zlokalizowane są na terenie działki nr 545, obsługują każdy po 6 miejsc parkingowych, z uwzględnieniem miejsc parkingowych dla osób z niepełnosprawnościami.

2.2.6. WARUNKI GEOLOGICZNO-GÓRNICZE

Na terenie nie występują wpływy eksploatacji górniczej mogące oddziaływać na planowaną inwestycję.

44-100 Gliwice |ul. Szkolna 1c
biuro@projarch.eu
+48 606 409 642 | +48 734 461 831
nip: 6481097676| regon: 272986763

Urząd Miejski w Gliwicach
Wydział Architektury
i Budownictwa

2.2.7. WARUNKI GRUNTOWO-WODNE I KATEGORIA GEOTECHNICZNA

Biorąc pod uwagę rodzaj obiektu i warunki gruntowo-wodne, dla planowanej inwestycji przyjęto I kategorię geotechniczną w prostych warunkach gruntowych, zgodnie z Rozporządzeniem Ministra Transportu, Budownictwa i Gospodarki Morskiej z dnia 25 kwietnia 2012 r. w sprawie ustalania geotechnicznych warunków posadowienia obiektów budowlanych, przyjęto proste warunki podłoża.

2.2.8. OCHRONA KONSERWATORSKA

Działka, na której projektowana jest przedmiotowa inwestycja położone są poza strefą ochrony konserwatorskiej. Działka nie jest wpisana do rejestru i ewidencji zabytków.

2.3. PROJEKTOWANE ZAGOSPODAROWANIE TERENU.

Projektowana inwestycja zakłada zbudowanie podnośnika stalowego w kolorze RAL7024, przy wejściu bocznym do budynku, które zostanie utworzone w miejscu istniejącego okna na parterze w części głównej hotelu, na elewacji frontowej budynku, inwestycja nie będzie wpływać na dostęp do obiektu realizowany przez wejście główne zlokalizowane od strony ulicy Wybrzeża Armii Krajowej, które pozostaje bez zmian. Podnośnik zapewni dostęp dla osób poruszających się na wózkach inwalidzkich. Elementy zagospodarowania ww. terenu – działki nr 545 przy ulicy Wybrzeża Armii Krajowej - istniejący budynek oraz nawierzchnie utwardzone jezdne i piesze pozostają bez zmian, zostanie dobudowany nowy fragment ciągu pieszego prowadzący do wejścia bocznego. Zewnętrzna obsługa komunikacyjna (jezdna i piesza) przedmiotowego terenu odbywa się od drogi publicznej tj. z ulicy Wybrzeża Armii Krajowej (bez zmian). Inwestycja nie narusza normatywnych odległości zabudowy od granicy działki i nie utrudnia korzystania z działek sąsiednich. Inwestycja została zaprojektowana z uwzględnieniem kubatur wysokości i dyspozycji przestrzennych pasujących do istniejącego budynku.
Zmiana zagospodarowania terenu obejmuje utworzenie nowej ścieżki pieszej , umożliwiającej dostęp do projektowanego podnośnika po utwardzonej nawierzchni.

2.3.1. UKSZTAŁTOWANIE TERENU I ZAGOSPODAROWANIE MAS ZIEMNYCH NA DZIAŁCE.

Zagospodarowanie terenu nie zmienia ukształtowania terenu na działce nr 545.

2.3.2. ZIELEŃ.

Inwestycja w nieznaczny sposób wpłynie na powierzchnię biologiczną terenu. Zostanie ona pomniejszona o powierzchnię która zajmie komunikacja piesza prowadząca do wejścia bocznego i podnośnik umożliwiający dostęp do ww. wejścia. W celu poprawy estetyki terenów zielonych projektuje się nasadzenia zielenią: pięć sztuk mniejszych (gatunek thuja occidentalis „aurescens") i jedno wieksze (gatunek klon zwyczajny)

2.3.3. UKŁAD KOMUNIKACYJNY I PARKINGI.

Działka nr 545 posiada połączenie z drogą publiczną. Dojazd i dojście do działki odbywa się od strony ul. Wybrzeża Armii Krajowej. Nawierzchnię projektowanej pieszej komunikacji należy wykonać z kostki betonowej na podbudowie cem/piaskowej dostosowanej do planowanych obciążeń. Parkingi zlokalizowane na przedmiotowej działce, z dojazdem od strony ul. Wybrzeża Armii Krajowej oba na 6 miejsc, z uwzględnieniem miejsc parkingowych dla osób z niepełnosprawnościami pozostają bez zmian, poza zakresem opracowania.

2.3.4. INFRASTRUKTURA TECHNICZNA.

W zakres istniejących elementów infrastruktury wchodzą:

1. **Wodociąg**
   Nie przewiduje się zmian w zakresie sieci, przyłączy i instalacji wodociągowych.
2. **Kanalizacja sanitarna**
   Nie przewiduje się zmian w zakresie sieci, przyłączy i instalacji sanitarnych.
3. **Kanalizacja deszczowa**
   Nie przewiduje się zmian w zakresie sieci, przyłączy i instalacji deszczowych.
4. **Zasilanie elektryczne**
   Nie przewiduje się zmian w zakresie sieci, przyłączy i instalacji elektroenergetycznych.

44-100 Gliwice |ul. Szkolna 1c
biuro@projarch.eu
+48 606 409 642 | +48 734 461 831
nip: 6481097676| regon: 272986763

Urząd Miejski w Gliwicach
Wydział Architektury
i Budownictwa

2.3.5. BILANS TERENU.

Projekt opracowano zgodnie z obowiązującymi polskimi przepisami prawnymi i normami po wcześniejszych wizytach na terenie inwestycji, oraz wykonaniu pomiarów geodezyjnych terenu przeznaczonego pod inwestycje. Inwestycja została zaprojektowana zgodnie z miejscowym planem zagospodarowania przestrzennego, nie narusza odległości zabudowy od granicy działki i nie utrudnia korzystania z działek sąsiednich.

	BILANS TERENU - ZASTANY		
1.	SUMARYCZNA POWIERZCHNIA TERENU OBJĘTEGO OPRACOWANIEM PROJEKTOWYM	493 m^2	100%
1.1	NAWIERZCHNIE UTWARDZONE	45m^2	9%
1.2	NAWIERZCHNIA BIOLOGICZNIE CZYNNA	291m^2	59%
1.3	POWIERZCHNIA ZABUDOWY	157 m^2	32%

	BILANS TERENU - PROJEKTOWANY		
1.	SUMARYCZNA POWIERZCHNIA TERENU OBJĘTEGO OPRACOWANIEM PROJEKTOWYM	493 m^2	100%
1.1	NAWIERZCHNIE UTWARDZONE	79 m^2	16%
1.2	NAWIERZCHNIA BIOLOGICZNIE CZYNNA	257 m^2	52%
1.3	POWIERZCHNIA ZABUDOWY	157 m^2	32%

2.4. INFORMACJE I DANE.

a. **Informacje o rodzaju ograniczeń lub zakazów w zabudowie i zagospodarowaniu tego terenu wynikających z aktów prawa miejscowego lub decyzji o warunkach zabudowy i zagospodarowania terenu, jeżeli są wymagane:**

Projekt „ **BUDOWY PODNOŚNIKA I PRZEBUDOWY PARTERU W HOTELU NARODOWEGO INSTYTUTU ONKOLOGII**" jest zgodny z zapisami Miejscowego Planu Zagospodarowania Przestrzennego: Uchwała nr XLVII/1039/2014 Rady Miasta w Gliwicach z dnia 6.11.2014r. dla terenu położonego w centralnej części miasta, obejmującego Centrum i Śródmieście miasta, tzw. Centralne tereny miasta. Projektowana inwestycja znajduje się na terenie oznaczonym symbolem:

- **1U** dla działki **nr 545**

Planowana inwestycja jest zgodna z warunkami i szczegółowymi zasadami zagospodarowania terenu.

b. **Informacje czy działka lub teren, na którym jest projektowany obiekt budowlany, są wpisane do rejestru zabytków gminnej ewidencji zabytków lub czy zamierzenie budowlane lokalizowane jest na obszarze objętym ochroną konserwatorską:**

Teren, na którym projektowana jest ww. inwestycja nie podlega ochronie konserwatorskiej na podstawie ustaleń miejscowego planu zagospodarowania przestrzennego.

c. **Informacje określające wpływ eksploatacji górniczej na działkę lub teren zamierzenia budowlanego - jeśli zamierzenie budowlane znajduje się w granicach terenu górniczego:**

Inwestycja położona jest poza granicami terenu górniczego.

d. **Informacje o charakterze, cechach istniejących i przewidywanych zagrożeń dla środowiska oraz higieny i zdrowia użytkowników projektowanych obiektów budowlanych i ich otoczenia w zakresie zgodnym z przepisami odrębnymi:**

Planowana inwestycja zgodnie z Rozporządzeniem Ministra Ochrony Środowiska, Zasobów Naturalnych i Leśnictwa z dnia 14 lipca 1998r. w sprawie określenia rodzajów inwestycji szczególnie szkodliwych dla środowiska i zdrowia ludzi albo mogących pogorszyć stan środowiska oraz wymagań, jakim powinny odpowiadać oceny oddziaływania na środowiska tych inwestycji nie zalicza się do inwestycji mogących pogorszyć stan środowiska, co oznacza brak podstaw do przeprowadzenia oceny oddziaływania na środowisko i uzyskania decyzji o środowiskowych uwarunkowaniach oraz konieczności wykonania raportu oddziaływania na środowisko na etapie przedmiotowego projektu.

W ramach przebudowy istniejącego budynku parametry techniczne obiektu budowlanego charakteryzujące wpływ obiektu budowlanego na środowisko i jego wykorzystanie oraz na zdrowie ludzi i obiekty sąsiednie nie ulegają zmianie. Nie występują istniejące i nie przewiduje się wystąpienia zagrożeń dla środowiska oraz higieny i zdrowia użytkowników w projektowanym obiekcie i jego otoczeniu objętym opracowaniem

projektowym. Nie przewiduje się emisji hałasu przekraczającego dopuszczalne normy hałasu na granicy działki, promieniowania oraz innych szkodliwych oddziaływań na środowisko. Realizacja inwestycji nie narusza istniejącego drzewostanu oraz nie zagraża gospodarce wodnej terenu.

Teren planowanego przedsięwzięcia położony jest poza obszarami chronionymi na podstawie ustawy z dnia 16 kwietnia 2004r. o ochronie przyrody.

2.5. WARUNKI OCHRONY PRZECIWPOŻAROWEJ.

Obiekt jako całość spełnia wymagania §271 warunków technicznych w zakresie odległości od obiektów sąsiednich. Nie zaplanowano zmiany w kubaturze budynków istniejących.

2.6. INNE NIEZBĘDNE DANE WYNIKAJĄCE ZE SPECYFIKI, CHARAKTERU I STOPNIA SKOMPLIKOWANIA OBIEKTU BUDOWLANEGO.

Stwierdzono, że zgodnie z Rozporządzeniem Rady Ministrów z dnia 9 listopada 2010 roku w sprawie przedsięwzięć mogących znacząco oddziaływać na środowisko [Dz.U. Nr 213, poz. 1397] analizowana inwestycja nie kwalifikuje się do przedsięwzięć mogących znacząco oddziaływać na środowisko.

Nie występują istniejące i nie przewiduje się wystąpienia zagrożeń dla środowiska oraz higieny i zdrowia związanych z przedmiotową inwestycją dla użytkowników w istniejących obiektach i ich otoczeniu objętym opracowaniem projektowym. Nie przewiduje się emisji hałasu przekraczającego dopuszczalne normy hałasu na granicy działki, promieniowania oraz innych szkodliwych oddziaływań na środowisko. Realizacja inwestycji nie zagraża gospodarce wodnej terenu.

Z uwagi na specyfikę, charakter i mały stopień skomplikowania obiektu budowlanego nie ma potrzeby podawania innych danych.

2.7. OBSZAR ODDZIAŁYWANIA OBIEKTU.

Obszar oddziaływania został określony na podstawie następujących przepisów:

1. Ustawa z dnia 7 lipca 1994 r. – Prawo budowlane (t. j. Dz.U. poz. 1333 z 2020r.)

2. Rozporządzenia Ministra Infrastruktury w sprawie warunków technicznych jakim powinny odpowiadać budynki i ich usytuowanie z dnia 12.04.2002r. (t.j. Dz.U. z 2015r. poz.1422 z późn zm.)

3. Miejscowy Plan Zagospodarowania Przestrzennego rady miejskiej w Gliwicach (Uchwała nr XLVII/1039/2014)

- Obiekt zaprojektowano zgodnie z wymogami ujętymi w **P.N., Prawie Budowlanym, Rozporządzeniu Dotyczącym Warunków Technicznych, Jakim Powinny Odpowiadać Budynki i Ich Usytuowanie oraz przepisami branżowymi**
- Projektowany budynek nie narusza normatywnych odległości zabudowy od granicy działki i nie utrudnia korzystania z działek sąsiednich spełniając wymogi wynikające z „Rozporządzenia w sprawie warunków technicznych, jakim powinny odpowiadać budynki i ich usytuowanie". Odległość od granicy działki budowlanej zgodnie z **§12 „Warunków Technicznych"** wynosi co najmniej 3,0m (dla ścian bez otworów okiennych) i 4,0m (dla ścian z otworami).

  - odległości projektowanego budynku od granic działki oraz od innych obiektów i jego wysokość nie powoduje zacieniania istniejącej zabudowy oraz nie spowoduje zacieniania zabudowy która zostanie zrealizowana na sąsiednich działkach spełniając wymagania wynikające z **§13 „Warunków Technicznych"** w zakresie odległości od obiektów sąsiednich. Odległość budynku od innych obiektów umożliwiać będzie naturalne oświetlenie pomieszczeń w tych budynkach.

  - usytuowanie, odległości od granic działki projektowanego budynku w zakresie przepisów pożarowych jako całość spełnia wymagania wynikające z **§271 „Warunków Technicznych"** w zakresie odległości od obiektów sąsiednich.
- Wszystkie elementy zagospodarowania terenów zostały zaprojektowane w sposób nieograniczający sąsiadujące działki. Projektując przedmiotowy obiekt wraz z elementami zagospodarowania odniesiono się do zapisów planu.
- Planowana inwestycja jest zgodna z przepisami z zakresu ochrony środowiska, ochrony przyrody, dróg publicznych, prawa wodnego oraz z zapisami Miejscowego Planu Zagospodarowania Przestrzennego.
- Warunki usytuowania budynku w relacji do granicy z sąsiednimi działkami budowlanymi na podstawie **warunków technicznych §12 ust.1 pkt 1 uwzględniając § 13, 60 i 271–273** - warunek spełniony.
- Przesłanianie w relacji do zabudowy na sąsiednich działkach budowlanych na podstawie **warunków technicznych §13 ust. 1 pkt 1a** – nie występuje.
- Zacienianie w relacji do zabudowy na sąsiednich działkach budowlanych na podstawie **warunków technicznych §60** – nie występuje.

- Analiza **Rozporządzenia Ministra Infrastruktury z dnia 12 kwietnia 2002 r. w sprawie warunków technicznych, jakim powinny odpowiadać budynki i ich usytuowanie (Dz. U. Nr 75, poz. 69 z późn. zmianami)** pod kątem wyznaczenia w otoczeniu obiektu budowlanego terenu, na który obiekt oddziałuje wprowadzając ograniczenia w jego zagospodarowaniu (definicja obszaru oddziaływania obiektu na podstawie zapisów **art. 3 pkt 20 ustawy z dnia 7 lipca 1994 r. Prawo budowlane - Dz. U. z 2013 r., poz. 1409 z późn. zmianami**).

Po powyższej analizie uwzględniającej przepisy, które mogłyby wprowadzić jakiekolwiek ograniczenia w zagospodarowaniu, w tym w zabudowie nieruchomości znajdujących się w otoczeniu terenu inwestycji stwierdza się, że obszar oddziaływania obiektunie wykracza poza granicę przedmiotowej działek nr 545.

Urząd Miejski w Gliwicach
Wydział Architektury
i Budownictwa

3. PROJEKT ZAGOSPODAROWANIA-CZĘŚĆ RYSUNKOWA.

44-100 Gliwice |ul. Szkolna 1c
biuro@projarch.eu
+48 606 409 642 | +48 734 461 831
nip: 6481097676| regon: 272986763

Urząd Miejski w Gliwicach
Wydział Architektury
i Budownictwa

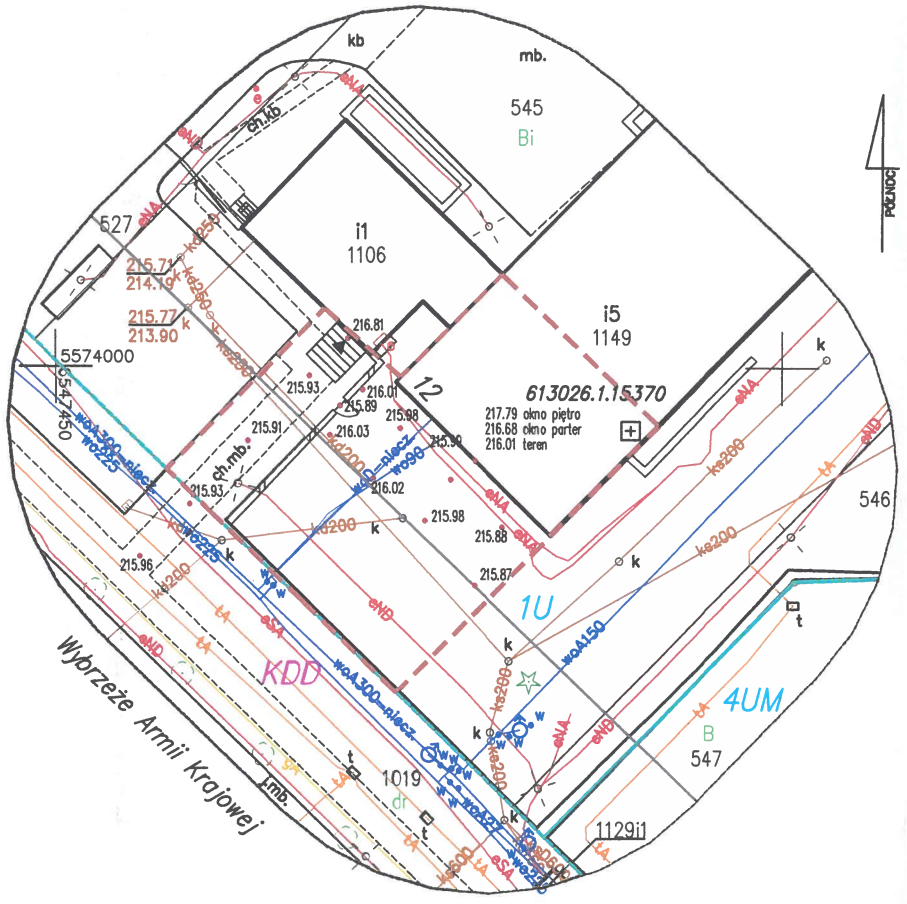

BILANS TERENU		
NR	NAWIERZCHNIA	POWIERZCHNIA
1	UTWARDZONA	45m2
2	BIOLOGICZNIE CZYNNA	291m2
3	ZABUDOWANA	157m2
4	SUMA	493m2

MAPA DO CELÓW PROJEKTOWYCH

Województwo: śląskie *SKALA 1:500*
Jednostka ewidencyjna: Gliwice [246601_1]
Obręb ewidencyjny: Kłodnica [0024]
Działka nr 545
Położenie nieruchomości: Gliwice ul. Wybrzeże Armii Krajowej 12
IZPG: GE.6640.1270.2025
Sekcja mapy: : 6.130.26.05.4.3, 6.130.26.10.2.1
Układ wsp. płaskich: 2000 strefa 6 (18°)
Układ odniesienia: PL-EVRF2007-NH

Nie wyklucza się istnienia w terenie innych nie wykazanych na niniejszej mapie urządzeń podziemnych, które nie były zgłoszone do inwentaryzacji lub o których brak jest informacji w instytucjach branżowych.

Służebności gruntowych nie badano. Użytki gruntowe zgodne z treścią mapy. Mapa została wykonana pod projekt budowy budynków położonych w odległości większej niż 4 m oraz innych obiektów budowlanych położonych w odległości większej niż 3 m od granicy nieruchomości.

Operat techniczny z przedmiotowej pracy geodezyjnej został przyjęty do Państwowego Zasobu Geodezyjnego i Kartograficznego przez Prezydenta Miasta Gliwice w dn. 17.09.2025 r. Nr protokołu weryfikacji: GE.6640.1270.2025_24876
Jestem świadomy odpowiedzialności karnej za złożenie fałszywego oświadczenia.

Wykonał dn. 17.09.2025 r.

XiGEO WOJCIECH CZECH
ul. Jana Matejki 5
44-100 GLIWICE
NIP: 6312445100 REGON: 243416873

GEODETA UPRAWNIONY
(podpisano elektronicznie)
WOJCIECH CZECH
NR UPRAWNIEŃ 22949

LEGENDA:

- zakres opracowania
- granica obszaru objętego projektem
- 1U — obszar MPZP - Uchwała XLVII/1039/2014 z dn. 06.11.2014 r.
- KDD — obszar MPZP - Uchwała XXXVIII/965/2005 z dn. 22.21.2005 r.
- nieprzekaczalna linia zabudowy
- 216.81 — pomierzone rzędne wysokościowe
- istniejące wejście główne do budynku

UWAGI :

1. PROJEKT NALEŻY ROZPATRYWAĆ CAŁOŚCIOWO WRAZ Z OPISEM TYECHNICZNYM I PROJEKTAMI BRANŻOWYMI
2. PRZED PRZYSTĄPIENIEM DO ROBÓT REMONTOWYCH NALEŻY SPRAWDZIĆ STAN TECH. ELEMENTÓW ISTNIEJĄCYCH KONSTRUKCYJNYCH /STROPY, ŚCIAY/ ORAZ DOKONAĆ EW. WZMOCNIEŃ I UZUPEŁNIEŃ
3. PRZED PRZYSTĄPIENIEM DO WYKONANIA ROBÓT BUDOWLANYCH NALEŻY SPRAWDZIĆ OBMIAR W NATURZE ORAZ POTWIERDZIĆ ZGODNOŚĆ PRZYJĘTYCH ZAŁOŻEŃ I WYMIARÓW LUB PRZYGOTOWAĆ MATERIAŁ Z ODPOWIEDNIM ZAPASEM W PRZYPADKU WĄTPLIWOŚCI NALEŻY ZWRÓCIĆ DO JEDNOSTKI PROJEKTOWANIA
4. INWENTARYZACJI STANU ISTNIEJĄCEGO DOKONANO W SIERPNIU 2025. ZAWIERA ONA ZAKRES NIEZBĘDNY DLA POTRZEB OPRACOWANIA.
5. OSIE ŚCIAN PRZYJĘTO ORIENTACYJNIE. WYMIARY W BUDYNKU ISTNIEJĄCYM MIERZONO W CENTYMETRACH, W ŚWIETLE ISTNIEJĄCYCH MURÓW I POSADZEK ŁĄCZNIE Z GRUBOŚCIĄ WYKOŃCZENIA POWIERZCHNI
6. NIE ODMIERZAĆ WYMIARÓW Z RYSUNKU, ANI NIE UŻYWAĆ RYSUNKU JAKO SZABLONU
7. CAŁOŚĆ PRAC NALEŻY WYKONAĆ ZGODNIE Z ZASADAMI SZTUKI BUDOWLANEJ, OBOWIĄZUJĄCYMI PRZEPISAMISANITARNYMI, BHP I P.POŻ., POLSKIMI NORMAMI, NORMAMI BRANŻOWYMI, INSTRUKCJAMI PRODUCENTÓW ORAZ OBOWIĄZUJĄCYMI WARUNKAMI WYKONANIA I ODBIORU ROBÓT POD NADZOREM OSOBY UPRAWNIONEJ
8. DO REALIZACJI NALEŻY ZASTOSOWAĆ MATERIAŁY I WYROBY DOPUSZCZONE DO OBROTU I STOSOWANIA W BUDOWNICTWIE NA TERENIE RP I UE. WSZYSTKIE WYBRANE MATERIAŁY I SYSTEMY SĄ PRODUKTAMI SUGEROWANYMI DOPUSZCZA SIĘ WPROWADZENIE MATERIAŁÓW I ODPOWIADAJĄCYCH TECHNOLOGII ZAMIENNYCH GWARANTUJĄCYCH ZAŁOŻONE W PROJEKCIE PARAMETRY. KAŻDORAZOWE WPROWADZENIE ZMIAN NALEŻY UZGADNIAĆ Z PROJEKTANTEM ORAZ NANIEŚĆ ZMIANY W EGZEMPLARZU PROJEKTU ZNAJDUJĄCYM SIĘ NA BUDOWIE.

RZUT ZAGOSPODAROWANIA TERENU
skala 1:500
INWENTARYZACJA

TYTUL PROJEKTU: BUDOWA PODNOŚNIKA I PRZEBUDOWA PARTERU W HOTELU CENTRUM ONKOLOGII	PROJEKTOWAŁ	NAZWISKO	DATA	PODPIS
		mgr inż.arch. Damian KAŁDONEK	10.2025	
TREŚĆ RYSUNKU: RZUT ZAGOSPODAROWANIA TERENU INWENTARYZACJA		inż.arch. Agata STARZYKOWSKA-MAROSZEK	10.2025	
ZLECENIODAWCA: NARODOWY INSTYTUT ONKOLOGII IM. MARII SKŁODOWSKIEJ-CURIE				

Upoważniona do projektowania w specjalności architektonicznej nr ewid. 204/06

FIRMA
PROjARCH
Damian KAŁDONEK
PRACOWNIA ulica SZKOLNA 1C
44 - 100 GLIWICE
tel. 606 409 642, 0 602 22 75 75

RYSUNEK
ZASTĘPUJE RYSUNEK : —

DATA	SKALA	EDYCJA:	SYMBOL	NUMER
PAŹDZIERNIK	1:500	A	I	001

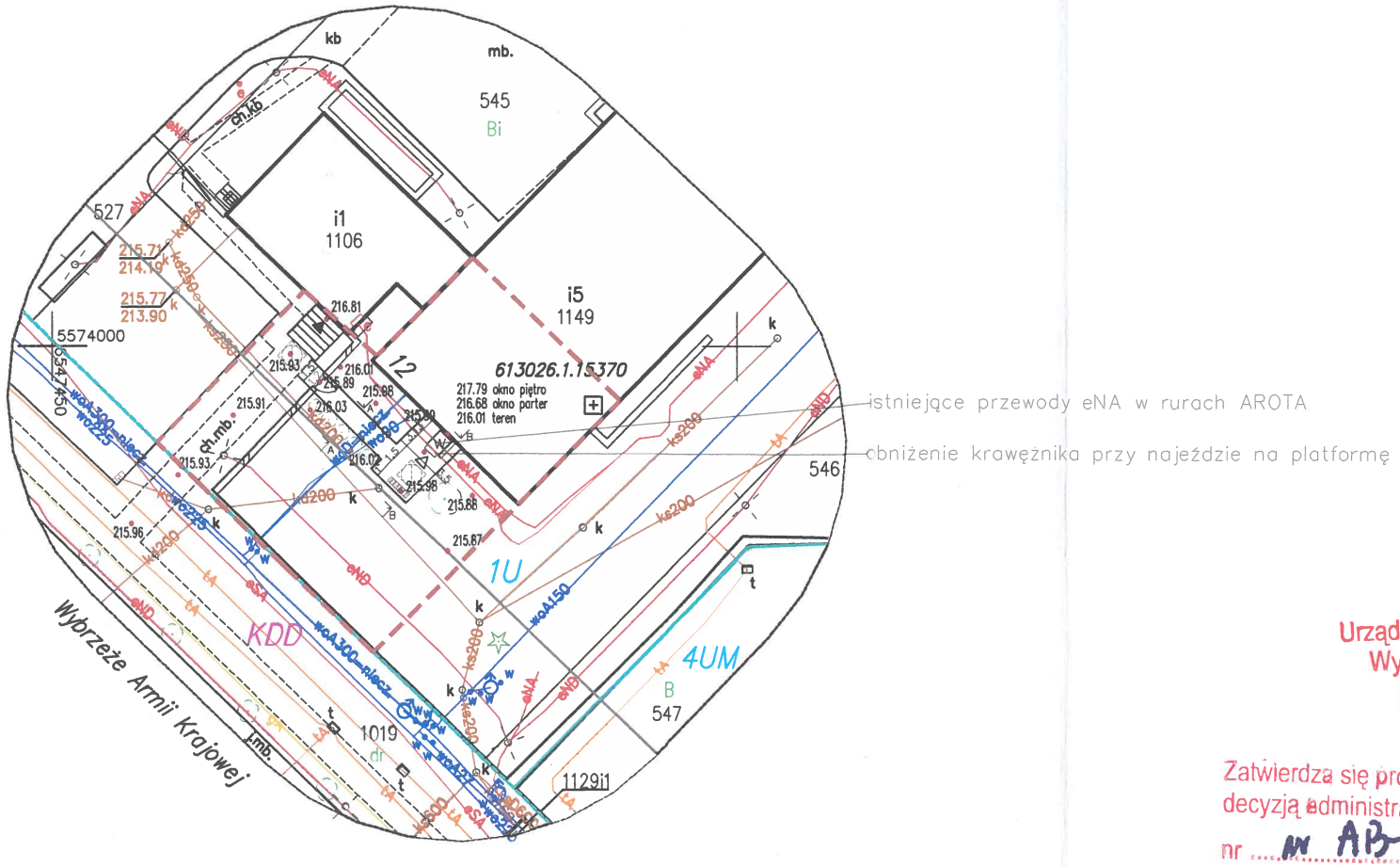

Urząd Miejski w Gliwicach
Wydział Architektury
i Budownictwa

Zatwierdza się projekt zagospodarowania terenu
decyzją administracyjną o pozwoleniu na budowę
nr ...AB-604/2025...
z dnia ...11.12.2025 r.

Z up. Prezydenta Miasta

Kierownik Referatu
Infrastruktury

Grażyna Klose

MAPA DO CELÓW PROJEKTOWYCH

Województwo: śląskie *SKALA 1:500*
Jednostka ewidencyjna: Gliwice [246601_1]
Obręb ewidencyjny: Kłodnica [0024]
Działka nr 545
Położenie nieruchomości: Gliwice ul. Wybrzeże Armii Krajowej 12
IZPG: GE.6640.1270.2025
Sekcja mapy: : 6.130.26.05.4.3, 6.130.26.10.2.1
Układ wsp. płaskich: 2000 strefa 6 (18°)
Układ odniesienia: PL-EVRF2007-NH

Nie wyklucza się istnienia w terenie innych nie wykazanych na niniejszej mapie urządzeń podziemnych, które nie były zgłoszone do inwentaryzacji lub o których brak jest informacji w instytucjach branżowych.

Służebności gruntowych nie badano. Użytki gruntowe zgodne z treścią mapy. Mapa została wykonana pod projekt budowy budynków położonych w odległości większej niż 4 m oraz innych obiektów budowlanych położonych w odległości większej niż 3 m od granicy nieruchomości.

Operat techniczny z przedmiotowej pracy geodezyjnej został przyjęty do Państwowego Zasobu Geodezyjnego i Kartograficznego przez Prezydenta Miasta Gliwice w dn. 17.09.2025 r. Nr protokołu weryfikacji: GE.6640.1270.2025_24876
Jestem świadomy odpowiedzialności karnej za złożenie fałszywego oświadczenia.

Wykonał dn. 17.09.2025 r.

XiGEO WOJCIECH CZECH
ul. Jana Matejki 5
44-100 GLIWICE
NIP: 6312445100 REGON: 243416873

GEODETA UPRAWNIONY
(podpisano elektronicznie)
WOJCIECH CZECH
NR UPRAWNIEŃ 22949

LEGENDA:

- zakres opracowania
- granica obszaru objętego projektem
- 1U — obszar MPZP - Uchwała XLVII/1039/2014 z dn. 06.11.2014 r.
- KDD — obszar MPZP - Uchwała XXXVIII/965/2005 z dn. 22.21.2005 r.
- nieprzekaczalna linia zabudowy
- 216.81 — pomierzone rzędne wysokościowe
- W — podnośnik zewnętrzny
- chodnik
- drzewa projektowane
- ławka projektowana
- ▲ istniejące wejście główne do budynku
- △ projektowane wejście boczne do budynku

BILANS TERENU		
NR	NAWIERZCHNIA	POWIERZCHNIA
1	UTWARDZONA	79m2
2	BIOLOGICZNIE CZYNNA	257m2
3	ZABUDOWANA	157m2
4	SUMA	493m2

UWAGI :

1. PROJEKT NALEŻY ROZPATRYWAĆ CAŁOŚCIOWO WRAZ Z OPISEM TYECHNICZNYM I PROJEKTAMI BRANŻOWYMI
2. PRZED PRZYSTĄPIENIEM DO ROBÓT REMONTOWYCH NALEŻY SPRAWDZIĆ STAN TECH. ELEMENTÓW ISTNIEJĄCYCH KONSTRUKCYJNYCH /STROPY, ŚCIAY/ ORAZ DOKONAĆ EW. WZMOCNIEŃ I UZUPEŁNIEŃ
3. PRZED PRZYSTĄPIENIEM DO WYKONANIA ROBÓT BUDOWLANYCH NALEŻY SPRAWDZIĆ OBMIAR W NATURZE ORAZ POTWIERDZIĆ ZGODNOŚĆ PRZYJĘTYCH ZAŁOŻEŃ I WYMIARÓW LUB PRZYGOTOWAĆ MATERIAŁ Z ODPOWIEDNIM ZAPASEM W PRZYPADKU WĄTPLIWOŚCI NALEŻY ZWRÓCIĆ DO JEDNOSTKI PROJEKTOWANIA
4. INWENTARYZACJI STANU ISTNIEJĄCEGO DOKONANO W SIERPNIU 2025. ZAWIERA ONA ZAKRES NIEZBĘDNY DLA POTRZEB OPRACOWANIA.
5. OSIE ŚCIAN PRZYJĘTO ORIENTACYJNIE. WYMIARY W BUDYNKU ISTNIEJĄCYM MIERZONO W CENTYMETRACH, W ŚWIETLE ISTNIEJĄCYCH MURÓW I POSADZEK ŁĄCZNIE Z GRUBOŚCIĄ WYKOŃCZENIA POWIERZCHNI
6. NIE ODMIERZAĆ WYMIARÓW Z RYSUNKU, ANI NIE UŻYWAĆ RYSUNKU JAKO SZABLONU
7. CAŁOŚĆ PRAC NALEŻY WYKONAĆ ZGODNIE Z ZASADAMI SZTUKI BUDOWLANEJ, OBOWIĄZUJĄYMI PRZEPISAMISANITARNYMI, BHP I P.POŻ., POLSKIMI NORMAMI, NORMAMI BRANŻOWYMI, INSTRUKCJAMI PRODUCENTÓW ORAZ OBOWIĄZUJĄCYMI WARUNKAMI WYKONANIA I ODBIORU ROBÓT POD NADZOREM OSOBY UPRAWNIONEJ
8. DO REALIZACJI NALEŻY ZASTOSOWAĆ MATERIAŁY I WYROBY DOPUSZCZONE DO OBROTU I STOSOWANIA W BUDOWNICTWIE NA TERENIE RP I UE. WSZYSTKIE WYBRANE MATERIAŁY I SYSTEMY SĄ PRODUKTAMI SUGEROWANYMI DOPUSZCZA SIĘ WPROWADZENIE MATERIAŁÓW I ODPOWIADAJĄCYCH TECHNOLOGII ZAMIENNYCH GWARANTUJĄCYCH ZAŁOŻONE W PROJEKCIE PARAMETRY. KAŻDORAZOWE WPROWADZENIE ZMIAN NALEŻY UZGADNIAĆ Z PROJEKTANTEM ORAZ NANIEŚĆ ZMIANY W EGZEMPLARZU PROJEKTU ZNAJDUJĄCYM SIĘ NA BUDOWIE.

RZUT ZAGOSPODAROWANIA TERENU
skala 1:500
PROJEKT

TYTUŁ PROJEKTU	PROJEKTOWAŁ	NAZWISKO	DATA	PODPIS
BUDOWA PODNOŚNIKA I PRZEBUDOWA PARTERU W HOTELU CENTRUM ONKOLOGII		mgr inż.arch. Damian KAŁDONEK	10.2025	
TREŚĆ RYSUNKU: RZUT ZAGOSPODAROWANIA TERENU PROJEKT		inż.arch. Agata STARZYKOWSKA-MAROSZEK	10.2025	
ZLECENIODAWCA: NARODOWY INSTYTUT ONKOLOGII IM. MARII SKŁODOWSKIEJ-CURIE				

mgr inż. arch. DAMIAN KAŁDONEK
upoważniony do sporządzania dokumentacji projektowej
w zakresie sieci elektrycznej
nr ewid. 1/2009

FIRMA
PROjARCH
Damian KAŁDONEK
PRACOWNIA ulica SZKOLNA 1C
44 - 100 GLIWICE
tel. 601 409 642, 0 602 22 75 75

RYSUNEK					
ZASTĘPUJE RYSUNEK :	DATA	SKALA	EDYCJA:	SYMBOL	NUMER
—	PAŹDZIERNIK	1:500	A	I	P01

PRZEKRÓJ TERENU A–A

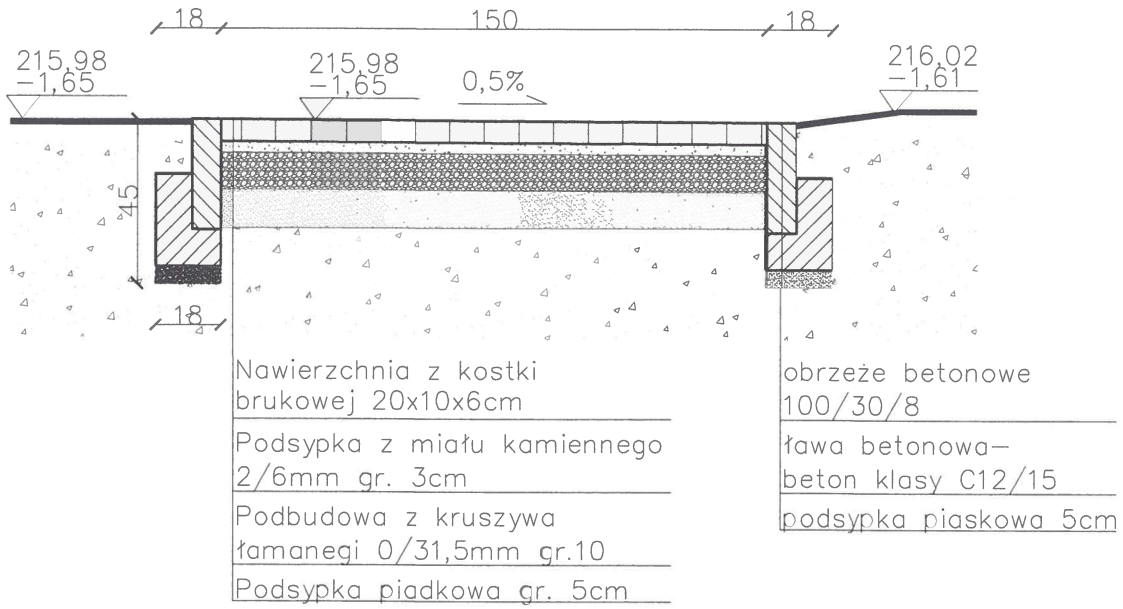

KRAWĘŻNIK CHODNIKOWY DETAL

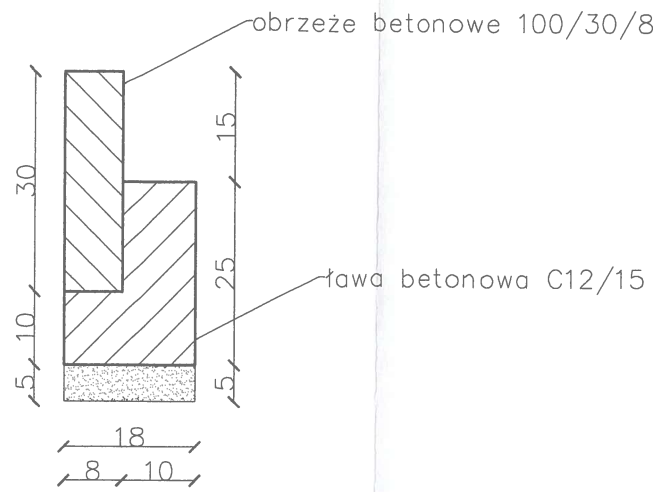

Urząd Miejski w Gliwicach
Wydział Architektury
i Budownictwa

PRZEKRÓJ TERENU B–B

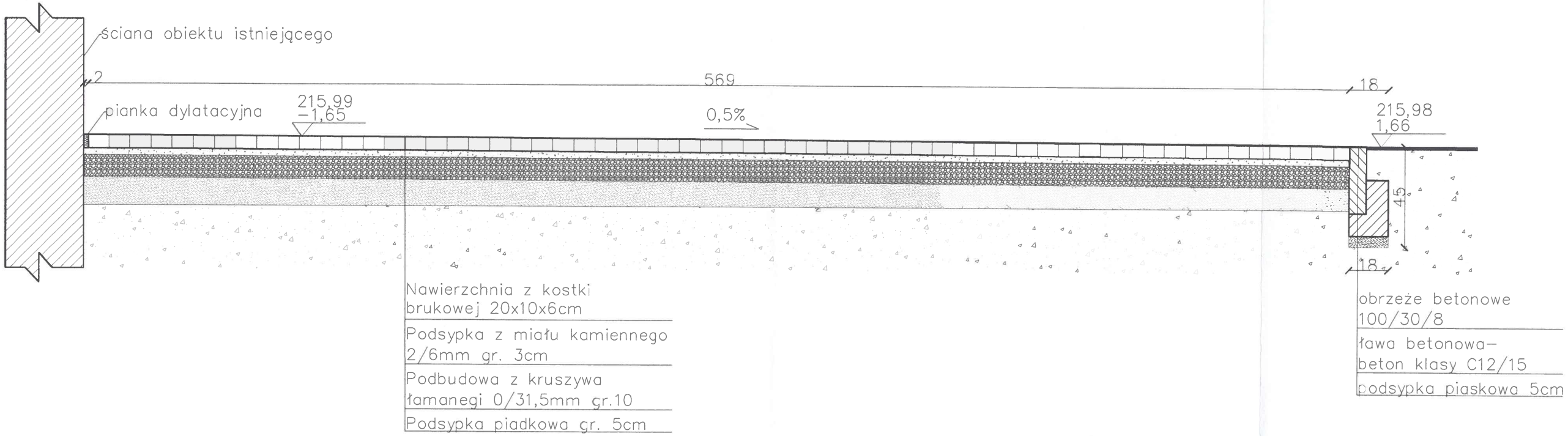

UWAGI :

1. PROJEKT NALEŻY ROZPATRYWAĆ CAŁOŚCIOWO WRAZ Z OPISEM TYECHNICZNYM I PROJEKTAMI BRANŻOWYMI
2. PRZED PRZYSTĄPIENIEM DO ROBÓT REMONTOWYCH NALEŻY SPRAWDZIĆ STAN TECH. ELEMENTÓW ISTNIEJĄCYCH KONSTRUKCYJNYCH /STROPY, ŚCIAY/ ORAZ DOKONAĆ EW. WZMOCNIEŃ I UZUPEŁNIEŃ
3. PRZED PRZYSTĄPIENIEM DO WYKONANIA ROBÓT BUDOWLANYCH NALEŻY SPRAWDZIĆ OBMIAR W NATURZE ORAZ POTWIERDZIĆ ZGODNOŚĆ PRZYJĘTYCH ZAŁOŻEŃ I WYMIARÓW LUB PRZYGOTOWAĆ MATERIAŁ Z ODPOWIEDNIM ZAPASEM W PRZYPADKU WĄTPLIWOŚCI NALEŻY ZWRÓCIĆ DO JEDNOSTKI PROJEKTOWANIA
4. INWENTARYZACJI STANU ISTNIEJĄCEGO DOKONANO W SIERPNIU 2025. ZAWIERA ONA ZAKRES NIEZBĘDNY DLA POTRZEB OPRACOWANIA.
5. OSIE ŚCIAN PRZYJĘTO ORIENTACYJNIE. WYMIARY W BUDYNKU ISTNIEJĄCYM MIERZONO W CENTYMETRACH, W ŚWIETLE ISTNIEJĄCYCH MURÓW I POSADZEK ŁĄCZNIE Z GRUBOŚCIĄ WYKOŃCZENIA POWIERZCHNI
6. NIE ODMIERZAĆ WYMIARÓW Z RYSUNKU, ANI NIE UŻYWAĆ RYSUNKU JAKO SZABLONU
7. CAŁOŚĆ PRAC NALEŻY WYKONAĆ ZGODNIE Z ZASADAMI SZTUKI BUDOWLANEJ, OBOWIĄZUJĄYMI PRZEPISAMISANITARNYMI, BHP I P.POŻ., POLSKIMI NORMAMI, NORMAMI BRANŻOWYMI, INSTRUKCJAMI PRODUCENTÓW ORAZ OBOWIĄZUJĄCYMI WARUNKAMI WYKONANIA I ODBIORU ROBÓT POD NADZOREM OSOBY UPRAWNIONEJ
8. DO REALIZAJI NALEŻY ZASTOSOWAĆ MATERIAŁY I WYROBY DOPUSZCZONE DO OBROTU I STOSOWANIA W BUDOWNICTWIE NA TERENIE RP I UE. WSZYSTKIE WYBIRANE MATERIAŁY I SYSTEMY SĄ PRODUKTAMI SUGEROWANYMI DOPUSZCZA SIĘ WPROWADZENIE MATERIAŁÓW I ODPOWIADAJĄCYCH TECHNOLOGI ZAMIENNYCH GWARANTUJĄCYCH ZAŁOŻONE W PROJEXCIE PARAMETRY. KAŻDORAZOWE WPROWADZENIE ZMIAN NALEŻY UZGADNIAĆ Z PRPJEKTANTEM ORAZ NANIEŚĆ ZMIANY W EGZEMPLARZU PROJEKTU ZNAJDUJĄCYM SIĘ NA BUDOWIE.

PRZEKROJE CHODNIKA
skala 1:20
PROJEKT

TYTUL PROJEKTU: BUDOWA PODNOŚNIKA I PRZEBUDOWA PARTERU W HOTELU CENTRUM ONKOLOGII	PROJEKTOWAŁ	NAZWISKO	DATA	PODPIS
		mgr inż.arch. Damian KAŁDONEK	10.2025	
TREŚĆ RYSUNKU: PRZEKROJE CHODNIKA PROJEKT		inż.arch. Agata STARZYKOWSKA–MAROSZEK	10.2025	
ZLECENIODAWCA: NARODOWY INSTYTUT ONKOLOGII IM. MARI SKŁODOWSKIEJ–CURIE				
FIRMA: PROjARCH, Damian KAŁDONEK, PRACOWNIA ulica SZKOLNA 1C, 44 - 100 GLIWICE, tel. 606 409 642, 0 602 22 75 75	RYSUNEK			
	ZASTĘPUJE RYSUNEK : —	DATA: PAŹDZIERNIK	SKALA: 1:20	EDYCJA: A
		SYMBOL: I	NUMER: D01	

mgr inż. arch. DAMIAN KAŁDONEK
uprawnienia budowlane bez ograniczeń
w specjalności architektonicznej
nr ewid. 164/90

Urząd Miejski w Gliwicach
Wydział Architektury
i Budownictwa

4. ZAŁĄCZNIKI.

44-100 Gliwice |ul. Szkolna 1c
biuro@projarch.eu
+48 606 409 642 | +48 734 461 831
nip: 6481097676| regon: 272986763

Urząd Miejski w Gliwicach

ul. Zwycięstwa 21 • 44-100 Gliwice

Wydział Architektury i Budownictwa

Projektant lub osoba sprawdzająca projekt budowlany PROJ.ARCH Damian Kałdonek
(nazwisko i imię lub nazwa firmy)

mgr inż. arch. DAMIAN KAŁDONEK
uprawnienia budowlane bez ograniczeń
do projektowania
w specjalności architektonicznej
nr ewid. 164/00

adres zamieszkania
(ulica, nr, kod pocztowy, miasto)

Dane dodatkowe

Podanie tych danych nie jest obowiązkowe, pozwoli jednak na ułatwienie kontaktu z Urzędem. Ich podanie jest równoznaczne z wyrażeniem zgody na ich przetwarzanie, która może zostać w dowolnym momencie wycofana.

☒ **Adres do korespondencji** Szkolna 1C, 44-100, Gliwice
(ulica, nr, kod pocztowy, miasto)

Proszę zaznaczyć, czy podany powyżej adres do korespondencji ma służyć jako:

☐ adres, pod który ma być wysyłana **cała korespondencja**

☒ adres, pod który ma być wysyłana **korespondencja tylko w sprawie**, której dotyczy ten formularz

☐ Nr telefonu

☐ E-mail

Oświadczenie

projektanta lub osoby sprawdzającej projekt zagospodarowania działki lub terenu, projekt architektoniczno-budowlany[1]

Zgodnie z art. 34 ust. 3d pkt 3 Ustawy z dnia 7 lipca 1994 r. Prawo budowlane niniejszym oświadczam, że projekt zagospodarowania działki lub terenu, projekt architektoniczno-budowlany[1]:

BUDOWA PODNOŚNIKA I PRZEBUDOWA PARTERU W HOTELU NARODOWEGO INSTYTUTU ONKOLOGII, ul. Wybrzeża Armii Krajowej 12, 44-102 Gliwice

(podać nazwę projektu budowlanego i adres inwestycji)

sporządzony w dniu

dla Narodowego Instytutu Onkologii im. Marii Skłodowskiej-Curie w Gliwicach
(podać Inwestora)

został wykonany zgodnie z obowiązującymi przepisami oraz zasadami wiedzy technicznej.

Gliwice,
Miejscowość, data

mgr inż. arch. DAMIAN KAŁDONEK
uprawnienia budowlane bez ograniczeń
do projektowania
w specjalności architektonicznej
nr ewid. 164/00

Pieczęć wraz z podpisem

[1] W określonych przypadkach niepotrzebne skreślić. Należy składać w oryginale

INFORMACJA SZCZEGÓŁOWA O OCHRONIE DANYCH OSOBOWYCH ZBIERANYCH PRZEZ URZĄD MIEJSKI W GLIWICACH[1]	
Dane Administratora Danych	Administratorem danych osobowych jest Prezydent Miasta Gliwice z siedzibą w Urzędzie Miejskim w Gliwicach przy ul. Zwycięstwa 21, 44-100 Gliwice
Dane kontaktowe Inspektora Ochrony Danych	Z Inspektorem Ochrony Danych można się kontaktować: 1. Pocztą elektroniczną poprzez e-mail: iod@um.gliwice.pl 2. Pocztą tradycyjną na adres: Inspektor Ochrony Danych, Urząd Miejski w Gliwicach, ul. Zwycięstwa 21, 44-100 Gliwice 3. Adres skrzynki e PUAP Urzędu Miejskiego w Gliwicach: /UMGliwice/SkrytkaESP
Cele i podstawa prawna przetwarzania danych osobowych	Pani/Pana dane osobowe będą przetwarzane: 1. w celu realizacji obowiązku projektanta lub osoby sprawdzającej projekt budowlany 2. przetwarzanie jest niezbędne do wypełnienia obowiązku prawnego ciążącego na administratorze na podstawie art. 6 ust. 1 lit. c) ogólnego rozporządzenia o ochronie danych osobowych (RODO) oraz art. 34 ust. 3d pkt 3 ustawy z dnia 7 lipca 1994r. Prawo budowlane
Odbiorcy danych osobowych	Pani/Pana dane osobowe nie będą przekazywane innym podmiotom, za wyjątkiem: 1. podmiotów świadczących wsparcie techniczne dla systemów informatycznych i teleinformatycznych, w których Państwa dane osobowe są przetwarzane. Pani/Pana dane osobowe nie będą przekazywane do państwa trzeciego.
Okres przechowywania danych osobowych	1. Dane osobowe będą przechowywane jedynie w okresie niezbędnym do realizacji celu, dla którego zostały zebrane lub w okresie wyznaczonym przepisami prawa. 2. Po zrealizowaniu celu, dla którego dane zostały zebrane, mogą one być przechowywane jedynie w celach archiwalnych przez okres, który wyznaczony zostanie na podstawie rozporządzenia Prezesa Rady Ministrów w sprawie instrukcji kancelaryjnej, jednolitych rzeczowych wykazów akt oraz instrukcji w sprawie organizacji i zakresu działania archiwów zakładowych, chyba że przepisy szczególne stanowią inaczej.
Prawa osób, których dane dotyczą, w tym dostępu do danych osobowych	Każda osoba, której dane dotyczą może korzystać z następujących uprawnień: 1. wystąpienia z żądaniem dostępu do swoich danych osobowych, sprostowania (poprawiania), a w przypadkach uregulowanych przepisami prawa do usunięcia lub ograniczenia ich przetwarzania.
Sposoby realizacji przysługujących praw	Powyższe uprawnienia mogą Państwo realizować: 1. składając w formie tradycyjnej odręcznie podpisane pismo w Urzędzie Miejskim w Gliwicach, 2. drogą elektroniczną wysyłając pismo ogólne dostępne na platformie e PUAP, potwierdzone Profilem Zaufanym lub kwalifikowanym podpisem elektronicznym.
Prawo wniesienia skargi do organu nadzorczego	Jeśli przetwarzanie Państwa danych osobowych narusza przepisy o ochronie danych osobowych, przysługuje Państwu prawo do wniesienia skargi do organu nadzorczego, którym jest Prezes Urzędu Ochrony Danych Osobowych.
Informacja o wymogu/ dobrowolności podania danych oraz konsekwencjach niepodania danych osobowych	1. Podanie przez Państwa danych osobowych jest obowiązkowe w sytuacji, gdy podstawę przetwarzania danych osobowych stanowi przepis prawa. W takim przypadku uchylanie się od podania danych osobowych może skutkować konsekwencjami przewidzianymi przepisami prawa.
Zautomatyzowane podejmowanie decyzji, profilowanie	W Urzędzie nie ma miejsca zautomatyzowane podejmowanie decyzji ani profilowanie.
Informacje dodatkowe	Prezydent Miasta Gliwice i miejskie jednostki organizacyjne (wymienione w Regulaminie Organizacyjnym Urzędu Miejskiego w Gliwicach, w tabeli nr 1 „*Wykaz miejskich jednostek organizacyjnych*") są współadministratorami danych osobowych zgodnie z ustaleniami przyjętymi zarządzeniem organizacyjnym nr 84/19 Prezydenta Miasta Gliwice z dnia 12.08.2019 r.

[1] Realizacja obowiązku informacyjnego w związku z art. 13 Rozporządzenia Parlamentu Europejskiego i Rady (UE) 2016/679 z dnia 27 kwietnia 2016 r. w sprawie ochrony osób fizycznych w związku z przetwarzaniem danych osobowych i w sprawie swobodnego przepływu takich danych oraz uchylenia dyrektywy 95/46/WE (ogólne rozporządzenie o ochronie danych).

IZBA ARCHITEKTÓW
RZECZYPOSPOLITEJ POLSKIEJ

Śląska Okręgowa Rada Izby Architektów RP

ZAŚWIADCZENIE - ORYGINAŁ

(wypis z listy architektów)

Śląska Okręgowa Rada Izby Architektów RP zaświadcza, że:

MGR INŻ. ARCH. DAMIAN PIOTR KAŁDONEK

posiadający kwalifikacje zawodowe do pełnienia samodzielnych funkcji technicznych w budownictwie w specjalności architektonicznej i w zakresie posiadanych uprawnień nr **164/00, 561/01**, jest wpisany na listę członków Śląskiej Okręgowej Izby Architektów RP pod numerem: **SL-0150.**

Członek czynny od: 28-01-2002 r.

Data i miejsce wygenerowania zaświadczenia: 14-04-2025 r. Katowice.

Zaświadczenie jest ważne do dnia: **31-05-2026 r.**

Podpisano elektronicznie w systemie informatycznym Izby Architektów RP przez:
ANITA LANGER, Sekretarz Okręgowej Rady Izby Architektów RP.

Nr weryfikacyjny zaświadczenia:

SL-0150-41Y1-48D9-Y117-BFE6

Dane zawarte w niniejszym zaświadczeniu można sprawdzić podając nr weryfikacyjny zaświadczenia w publicznym serwisie internetowym Izby Architektów: www.izbaarchitektow.pl lub kontaktując się bezpośrednio z właściwą Okręgowa Izbą Architektów RP.

ZA ZGODNOŚĆ
Z ORYGINAŁEM

WOJEWODA ŚLĄSKI

Katowice 12 listopada 2001 r.
AG.II.4/N/7132/561/01

DECYZJA 561/01

Na podstawie art.13 i 14 ustawy z dnia 7 lipca 1994 r. Prawo budowlane (tekst jednolity Dz.U.Nr 106 z 2000 r. poz. 1126), i § 9 ust.1 rozporządzenia M.G.P.iB. z dnia 30.12.1994 r. w sprawie samodzielnych funkcji technicznych w budownictwie (Dz.U. Nr 8, poz. 38 z 1995 r.),w związku z art. 104 § 1 i 2 Kpa (tekst jednolity Dz.U. nr 98 z 2000 r. poz. 1071),po rozpatrzeniu wniosku Pana Damiana Kałdonek na podstawie dokumentów stwierdzających wymagane wykształcenie oraz praktykę zawodową oraz na podstawie pozytywnej oceny z egzaminu na uprawnienia budowlane złożonego przed Komisją egzaminacyjną powołaną Zarządzeniem Nr 160/99 z 19 sierpnia 1999 r. stwierdza się, że :

Pan magister inżynier architekt Damian KAŁDONEK

ur. dnia 10 listopada 1971 r. w Zabrzu

otrzymuje

UPRAWNIENIA BUDOWLANE

bez ograniczeń

do kierowania robotami budowlanymi

w specjalności: architektonicznej

Uzasadnienie

W związku z potwierdzeniem przez Komisję egzaminacyjną powołaną przez Wojewodę Śląskiego Zarządzeniem nr 160/99 z 19 sierpnia 1999 r., posiadania przez Pana mgr inż. arch. Damiana Kałdonek wymaganego prawem wykształcenia na Wydziale Architektury na kierunku Architektura i Urbanistyka oraz praktyki zawodowej koniecznej do uzyskania uprawnień budowlanych w w/w specjalności i po uzyskaniu pozytywnego wyniku egzaminu na uprawnienia budowlane, orzeczono jak w sentencji.

Od niniejszej decyzji przysługuje odwołanie do Głównego Inspektora Nadzoru Budowlanego 00-926 Warszawa ul. Krucza 38/42, za pośrednictwem Wojewody Śląskiego w terminie 14 dni od daty otrzymania decyzji.

Otrzymują:
1. Pan Damian Kałdonek
   ul. Kozielska 55/8, 44-100 Gliwice
2. Główny Inspektor Nadzoru Budowlanego
   ul. Krucza 38/42, 00-926 Warszawa
3. a/a

Z WOJEWODĄ ŚLĄSKIEGO

ZA ZGODNOŚĆ
Z ORYGINAŁEM

Urząd Miejski w Gliwicach
Wydział Architektury
i Budownictwa

PROJEKT ARCHITEKTONICZNO-BUDOWLANY

DATA OPRACOWANIA: PAŹDZIERNIK 2025

TEMAT OPRACOWANIA:	**BUDOWA PODNOŚNIKA I PRZEBUDOWA PARTERU W HOTELU NARODOWEGO INSTYTUTU ONKOLOGII**
LOKALIZACJA:	**BUDYNEK HOTELU NARODOWEGO INSTYTUTU ONKOLOGII** **UL WYBRZEŻE ARMII KRAJOWEJ 12, 44-102, GLIWICE, NR DZIAŁKA 545, OBRĘB KŁODNICA**
INWESTOR:	**NARODOWY INSTYTUT ONKOLOGII IM. MARII SKŁODOWSKIEJ-CURIE** **PAŃSTWOWY INSTYTUT BADAWCZY W GLIWICACH**
JEDNOSTKA PROJEKTOWANIA:	**PROJARCH DAMIAN KAŁDONEK** **SIEDZIBA: 44-100 GLIWICE, UL. SZKOLNA 1C** **TEL. KOM. +48 602 22 75 75, +48 734 461 831** **E-MAIL: PROJARCH@ONET.EU**
KATEGORIA OBIEKTU BUDOWLANEGO:	**XIV**

ZAKRES PRAC	IMIĘ I NAZWISKO	NR UPRAWNIEŃ	DATA OPRACOWANIA	PODPIS WYKONAWCY
PROJEKTANT	mgr inż. arch. DAMIAN KAŁDONEK	164/00 561/01	10.2025	mgr inż. arch. DAMIAN KAŁDONEK uprawnienia budowlane bez ograniczeń do projektowania w specjalności architektonicznej nr ewid. 164/00
KONSTRUKTOR	mgr inż. WOJCIECH WOJTUSIK	176/02	10.2025	
OPRACOWUJĄCY	inż. arch. AGATA STARZYKOWSKA-MAROSZEK	-	10.2025	

44-100 Gliwice |ul. Szkolna 1c
biuro@projarch.eu
+48 606 409 642 | +48 734 461 831
nip: 6481097676| regon: 272986763

Urząd Miejski w Gliwicach
Wydział Architektury
i Budownictwa

ZAWARTOŚĆ OPRACOWANIA:

2. OPIS DO PROJEKTU ARCHITEKTONICZNO-BUDOWLANEGO 3

2.1 RODZAJ I KATEGORIA OBIEKTU BUDOWLANEGO. 3

2.2 ZAMIERZONY SPOSÓB UŻYTKOWANIA ORAZ PROGRAM UŻYTKOWY OBIEKTU BUDOWLANEGO. 3

2.3. UKŁAD PRZESTRZENNY, FORMA ARCHITEKTONICZNA OBIEKTU BUDOWLANEGO. 3

2.4. WARUNKI GRUNTOWE I GEOTECHNICZNE. 4

2.5. OPIS ZAPEWNIENIA NIEZBĘDNYCH WARUNKÓW DO KORZYSTANIA Z OBIEKTÓW UŻYTECZNOŚCI PUBLICZNEJ I MIESZKANIOWEGO BUDOWNICTWA WIELORODZINNEGO PRZEZ OSOBY NIEPEŁNOSPRAWNE. 4

2.6. PARAMETRY TECHNICZNE OBIEKTU BUDOWLANEGO CHARAKTERYZUJĄCE WPŁYW OBIEKTU NA BUDOWLANEGO NA ŚRODOWISKO I JEGO WYKORZYSTANIE ORAZ ZDROWIE LUDZI I OBIEKTY SĄSIEDNIE. 4

2.7. ANALIZA TECHNICZNYCH, ŚRODOWISKOWYCH I EKONOMICZNYCH MOŻLIWOŚCI REALIZACJI WYSOCE WYDAJNYCH SYSTEMÓW ALTERNATYW ZAOPATRZENIA W ENERGIĘ I CIEPŁO. 4

2.8. ANALIZA TECHNICZNYCH I EKONOMICZNYCH MOŻLIWOŚCI WYKORZYSTANIA URZĄDZEŃ, KTÓRE AUTOMATYCZNIE REGUJĄ TEMPERATURĘ ODDZIELNIE W POSZZEGÓLNYCH POMIESZCZENIACH LUB W WYZACZONEJ STREFIE OGRZEWANEJ . 5

2.9. INFORMACJE O ZASADNICZYCH ELEMENTACH WYPOSAŻENIA BUDOWLANO-INSTALACYJNEGO, ZAPEWNIAJĄCYCH UŻYTKOWANIE OBIEKTU BUDOWLANEGO ZGODNIE Z PRZEZNACZENIEM. 5

2.10. DANE DOTYCZĄCE WARUNKÓW OCHRONY PRZECIWPOŻAROWEJ. 5

2.11. ZAGADNIENIA BHP. 5

LP.	POZYCJA	STR.	NR RYS.	SKALA
3.	**CZĘŚĆ RYSUNKOWA**			
3.1	INWENTARYZACJA			
3.1.1	RZUT FRAGMENTU PARTERU - INWENTARYZACJA	-	I01	1:50
3.1.2	PRZEKROJE - INWENTARYZACJA	-	I02	1:50
3.1.3	ELEWACJA - INWENTARYZACJA	-	I03	1:50
3.1.4	INWENTARYZACJA FOTOGRAFICZNA	-	I04	-
3.2.	PROJEKT			
3.2.1	RZUT FRAGMENTU PARTERU - PROJEKT	-	P01	1:50
3.2.2	PRZEKROJE - PROJEKT	-	P02	1:50
3.2.3	ELEWACJA - PROJEKT	-	P03	1:50
3.2.4	DETAL PODNOŚNIKA	-	D01	1:20
4.	**ZAŁĄCZNIKI**	-	-	-
4.1.	OŚWIADCZENIA PROJEKTANTÓW	-	-	-
4.2.	KSEROKOPIE UPRAWNIEŃ PROJEKTANTÓW	-	-	-

44-100 Gliwice |ul. Szkolna 1c
biuro@projarch.eu
+48 606 409 642 | +48 734 461 831
nip: 6481097676| regon: 272986763

Urząd Miejski w Gliwicach
Wydział Architektury
i Budownictwa

2. OPIS DO PROJEKTU ARCHITEKTONICZNO-BUDOWLANEGO.

2.1 RODZAJ I KATEGORIA OBIEKTU BUDOWLANEGO.

Kategoria obiektu budowlanego - **bez zmian**; budynek zalicza się do **XIV kategorii** obiektów budowlanych (budynki zakwaterowania turystycznego i rekreacyjnego).

2.2 ZAMIERZONY SPOSÓB UŻYTKOWANIA ORAZ PROGRAM UŻYTKOWY OBIEKTU BUDOWLANEGO.

Przedmiotem opracowania jest **„BUDOWA PODNOŚNIKA I PRZEBUDOWA PARTERU W HOTELU NARODOWEGO INSTYTUTU ONKOLOGII"**. Planowana inwestycja dotyczy przebudowy fragmentu parteru w celu stworzenia wejścia bocznego, zakładając zmianę funkcji części pomieszczeń w **BUDYNKU HOTELU NARODOWEGO INSTYTUTU ONKOLOGII W GLIWICACH**, zlokalizowanego przy ul. Wybrzeża Armii Krajowe 12 w Gliwicach, na działce **nr 545**, obręb Kłodnica . W ramach planowanej inwestycji . Inwestycja została zaprojektowana z uwzględnieniem przepisów Prawa Budowlanego oraz Rozporządzenia o Warunkach Technicznych, jakim muszą odpowiadać budynki i ich usytuowanie ora przepisów branżowych.

2.2.1 PROGRAM UŻYTKOWY - ZESTAWIENIE POWIERZCHNI W CZĘŚCI OBJĘTEJ OPRACOWANIEM.

Projekt zakłada następujący program użytkowy:

tabela 01

numer	Nazwa	pow.[m²]	Posadzka
1.01	korytarz	5,49	płytki ceramiczne
1.02	magazyn	7,97	płytki ceramiczne

suma powierzchni użytkowej objętej opracowaniem: 13,46 m² + strefa wejścia 3.28 m² (powierzchnia pomieszczeń netto)

2.3. UKŁAD PRZESTRZENNY, FORMA ARCHITEKTONICZNA OBIEKTU BUDOWLANEGO.

Istniejący budynek w którym zaplanowano inwestycje jest budynkiem pięciokondygnacyjnym, podpiwniczonym wykonanym z żelbetu, o podstawowej funkcji hotelowej. Budynek składa się z dwóch części, niższej horyzontalnej, w której zlokalizowana jest strefa wejściowa, a także części głównej budynku, pięciokondygnacyjnej. Elewacje otynkowane, w kolorze żółtym, z cokołem oraz namalowanym pasem gzymsu wieńczącego w kolorze łososiowym. Przebudowa nie zakłada istotnych ingerencji w istniejącą konstrukcję budynku, układ konstrukcyjny pozostanie bez zmian.

Projekt obejmuje wykonanie wejścia bocznego do budynku, które zostanie utworzone w miejscu istniejącego okna na parterze w części głównej hotelu, na elewacji frontowej budynku. W celu utworzenia wejścia bocznego została zaplanowana przebudowa fragmentu parteru, obejmując swoim zakresem pomieszczenie biurowe, które zostanie podzielone i przekształcone na komunikację, a także pomieszczenie ~~techniczne~~ POMOCNICZE. Pozostałe elementy budynku znajdują się poza opracowaniem projektowym i pozostają bez zmian

Aby utworzyć wejście boczne do budynku w części głównej konieczne będzie wyburzenie fragmentu ściany (istniejące okno zostanie zdemontowane). Wnęka okienna zostanie pogłębiona poprzez budowę nowej ściany, w której zostaną zamontowane drzwi dwuskrzydłowe o mniejszym skrzydle szerokości 90cm. Pogłębienie wnęki okiennej zapewni zadaszenie w strefie wejściowej z windy. Przebudowa parteru zakłada wstawienie nowej ściany działowej, tworząc tym samym pomieszczenie ~~techniczne~~ POMOCNICZE, a także komunikację poziomą łączącą się z istniejącym korytarzem.

ALE NASTĘPUJE ZMIANA SPOSOBU UŻYTKOWANIA W MYŚL PRAWA BUDOWLANEGO

2.3.1. CHARAKTERYSTYCZNE PARAMETRY OBIEKTU BUDOWLANEGO

Powierzchnia zabudowy i wysokość obiektu budowlanego pozostaje **bez zmian**.

2.3.2. OCENA STANU TECHNICZNEGO

Inwestycja nie zakłada istotnej ingerencji w istniejącą konstrukcję budynku, podstawowy układ konstrukcyjny pozostanie bez zmian, a ingerencja na etapie robót budowlanych polegać będzie na dowiązaniu się do elementów istniejących, wykonanie wzmocnień bądź ich remont w razie stwierdzenia złego stanu technicznego i konieczności wykonania napraw.

Niezależnie od stanu technicznego istniejących elementów, w przypadku prowadzenia prac rozbiórkowych, remontowych, adaptacyjnych lub modernizacyjnych związanych z inwestycją należy skontrolować stan istniejących elementów konstrukcyjnych.

W przypadku wątpliwości należy zwrócić się do jednostki projektowania.

44-100 Gliwice |ul. Szkolna 1c
biuro@projarch.eu
+48 606 409 642 | +48 734 461 831
nip: 6481097676| regon: 272986763

Urząd Miejski w Gliwicach
Wydział Architektury
i Budownictwa

2.3.3. ROZWIĄZANIA MATERIAŁOWO-WYKOŃCZENIOWE.

Projektowana inwestycja nie przewiduje zmian w rozwiązaniach materiałowych - **bez zmian.**
W projekcie użyto materiałów typowych i tradycyjnych, charakterystycznych dla obiektu przy którym planowana jest inwestycja, w celu harmonijnego wpisania podnośnika w istniejącą kubaturę budynku. Projekt zakłada utrzymanie skali kubatur i proporcji budynku oraz utrzymanie charakterystycznego, jednorodnego wyrazu obiektu bez istotnych ingerencji w jego bryłę.

2.4.2.01. **Fundamenty.**

- Projekt nie przewiduje zmian w posadowieniu budynku.
- Pod podnośnikiem należy wymienić grunt, zapewniając około 70cm podsypki zagęszczonej dynamicznie (Is=97), na której należy utworzyć płytę fundamentową, zazbrojoną, pręty Ø10 co 15-20cm.
- Zalecane zastosowanie izolacji przeciwwilgociowej lub betonu W8 do płyty fundamentowej.

2.4.2.02. **Stropy i posadzki.**

- Planowane jest wyrównanie nawierzchni, na poziomie wnęki okiennej na parterze, które będzie stanowić element komunikacji poziomej do wejścia bocznego.

2.4.2.03. **Ściany i wieńce.**

- Planowane jest wyburzenie fragmentu ściany zewnętrznej, nie nośnej, w której obecnie zlokalizowane jest okno. Zostanie wybudowany nowy fragment ściany uzupełniający powstałą lukę. Wnęka okienna zostanie pogłębiona, nowe nadproże wprawione. We wnęce okiennej zostaną zamontowane nowe drzwi dwuskrzydłowe o szerszym skrzydle o szerokości 90cm.
- Zbudowana zostanie nowa ściana działowa, dzieląca obecne pomieszczenie biurowe na pomieszczenie techniczne oraz komunikację poziomą łączącą sie z istniejącym korytarzem.

2.4.3. Wykończenie.

2.4.3.01. **Elewacje.**

- Elewacje - zmiana okna na parterze na drzwi dwuskrzydłowe w elewacji frontowej od strony ul. Wybrzeża Armii Krajowej.

2.4.3.02. **Kolorystyka.**

- Projekt podnośnika zakłada wykorzystanie stali w kolorze RAl7024, co nawiązuje do materiałów wykończeniowych już użytych w obiekcie.

2.4. WARUNKI GRUNTOWE I GEOTECHNICZNE.

Przedmiotowa inwestycja nie zakłada zmian w posadowieniu budynku objętego opracowaniem.

2.5. OPIS ZAPEWNIENIA NIEZBĘDNYCH WARUNKÓW DO KORZYSTANIA Z OBIEKTÓW UŻYTECZNOŚCI PUBLICZNEJ I MIESZKANIOWEGO BUDOWNICTWA WIELORODZINNEGO PRZEZ OSOBY NIEPEŁNOSPRAWNE.

Planowa inwestycja ma umożliwić dostęp do budynku dla osób z niepełnosprawnością ruchową, dzięki utworzeniu wejścia bocznego, z dostępnym dojściem przez podnośnik pionowym.

2.6. PARAMETRY TECHNICZNE OBIEKTU BUDOWLANEGO CHARAKTERYZUJĄCE WPŁYW OBIEKTU NA BUDOWLANEGO NA ŚRODOWISKO I JEGO WYKORZYSTANIE ORAZ ZDROWIE LUDZI I OBIEKTY SĄSIEDNIE.

W ramach przebudowy istniejącego budynku parametry techniczne obiektu budowlanego charakteryzujące wpływ obiektu budowlanego na środowisko i jego wykorzystanie oraz na zdrowie ludzi i obiekty sąsiednie nie ulegają zmianie.
Nie występują istniejące i nie przewiduje się wystąpienia zagrożeń dla środowiska oraz higieny i zdrowia użytkowników w projektowanym obiekcie i jego otoczeniu objętym opracowaniem projektowym. Nie przewiduje się emisji hałasu przekraczającego dopuszczalne normy hałasu na granicy działki, promieniowania oraz innych szkodliwych oddziaływań na środowisko. Realizacja inwestycji nie narusza istniejącego drzewostanu oraz nie zagraża gospodarce wodnej terenu.

2.7. ANALIZA TECHNICZNYCH, ŚRODOWISKOWYCH I EKONOMICZNYCH MOŻLIWOŚCI REALIZACJI WYSOCE WYDAJNYCH SYSTEMÓW ALTERNATYW ZAOPATRZENIA W ENERGIĘ I CIEPŁO.

Z uwagi na brak zmiany w sposobie ogrzewania budynku objętego opracowaniem - **bez zmian**.

44-100 Gliwice |ul. Szkolna 1c
biuro@projarch.eu
+48 606 409 642 | +48 734 461 831
nip: 6481097676| regon: 272986763

2.8. ANALIZA TECHNICZNYCH I EKONOMICZNYCH MOŻLIWOŚCI WYKORZYSTANIA URZĄDZEŃ, KTÓRE AUTOMATYCZNIE REGUJĄ TEMPERATURĘ ODDZIELNIE W POSZZEGÓLNYCH POMIESZCZENIACH LUB W WYZACZONEJ STREFIE OGRZEWANEJ .

Istniejąca instalacja centralnego ogrzewania nie ulega zmianie - **poza zakresem opracowania**.

2.9. INFORMACJE O ZASADNICZYCH ELEMENTACH WYPOSAŻENIA BUDOWLANO-INSTALACYJNEGO, ZAPEWNIAJĄCYCH UŻYTKOWANIE OBIEKTU BUDOWLANEGO ZGODNIE Z PRZEZNACZENIEM.

Obiekt objęty opracowaniem wyposażony jest w instalacje wod/kan, elektryczną oraz elementy instalacji wentylacji grawitacyjnej. W pomieszczeniu objętych przebudową przewiduje się w razie potrzeby ich modernizację.

2.10. DANE DOTYCZĄCE WARUNKÓW OCHRONY PRZECIWPOŻAROWEJ.

Przedmiotowa inwestycja wpływa na poprawę warunków ewakuacji. Budynek przy którym planowana jest inwestycja posiada kategorię ZL – V – budynki zamieszkania zbiorowego oraz posiada włącznie 5 kondygnacji nadziemnych, zatem odpowiada klasie „B" odporności pożarowej. ZAKRES PRZEBUDOWY NIE WYMAGA UZGODNIENIA Z RZECZOZN. P.POŻ

2.11. ZAGADNIENIA BHP.

Wszelkie prace budowlano-montażowe należy wykonywać zgodnie z obowiązującymi normami, warunkami technicznymi, instrukcjami i przepisami BHP.
Wszystkie odstępstwa od projektu należy bezwzględnie uzgodnić z projektantem i wpisać do dziennika budowy.

2.12. WARUNKI WYKONANIA ROBÓT BUDOWLANO-MONTAŻOWYCH.

Wszystkie roboty budowlano-montażowe, a także odbiór robót należy wykonać zgodnie z „Warunkami Technicznymi Wykonania i Odbioru Robót Budowlano-Montażowych" wydanych przez Ministerstwo Gospodarki Przestrzennej i Budownictwa, a opracowanych przez Instytut Techniki Budowlanej. Równocześnie roboty powinny być wykonane wedle „sztuki budowlanej" pod ścisłym, nadzorem osób z stosownymi uprawnieniami. Ewentualne zmiany i odstępstwa od dokumentacji należy niezwłocznie uzgodnić z projektantem i kierownikiem budowy oraz zapisać do dziennika budowy.

44-100 Gliwice |ul. Szkolna 1c
biuro@projarch.eu
+48 606 409 642 | +48 734 461 831
nip: 6481097676| regon: 272986763

Urząd Miejski w Gliwicach
Wydział Architektury
i Budownictwa

3. PROJEKT ARCHITEKTONICZNO-BUDOWLANY - CZĘŚĆ RYSUNKOWA.

44-100 Gliwice |ul. Szkolna 1c
biuro@projarch.eu
+48 606 409 642 | +48 734 461 831
nip: 6481097676| regon: 272986763

Urząd Miejski w Gliwicach
Wydział Architektury
i Budownictwa

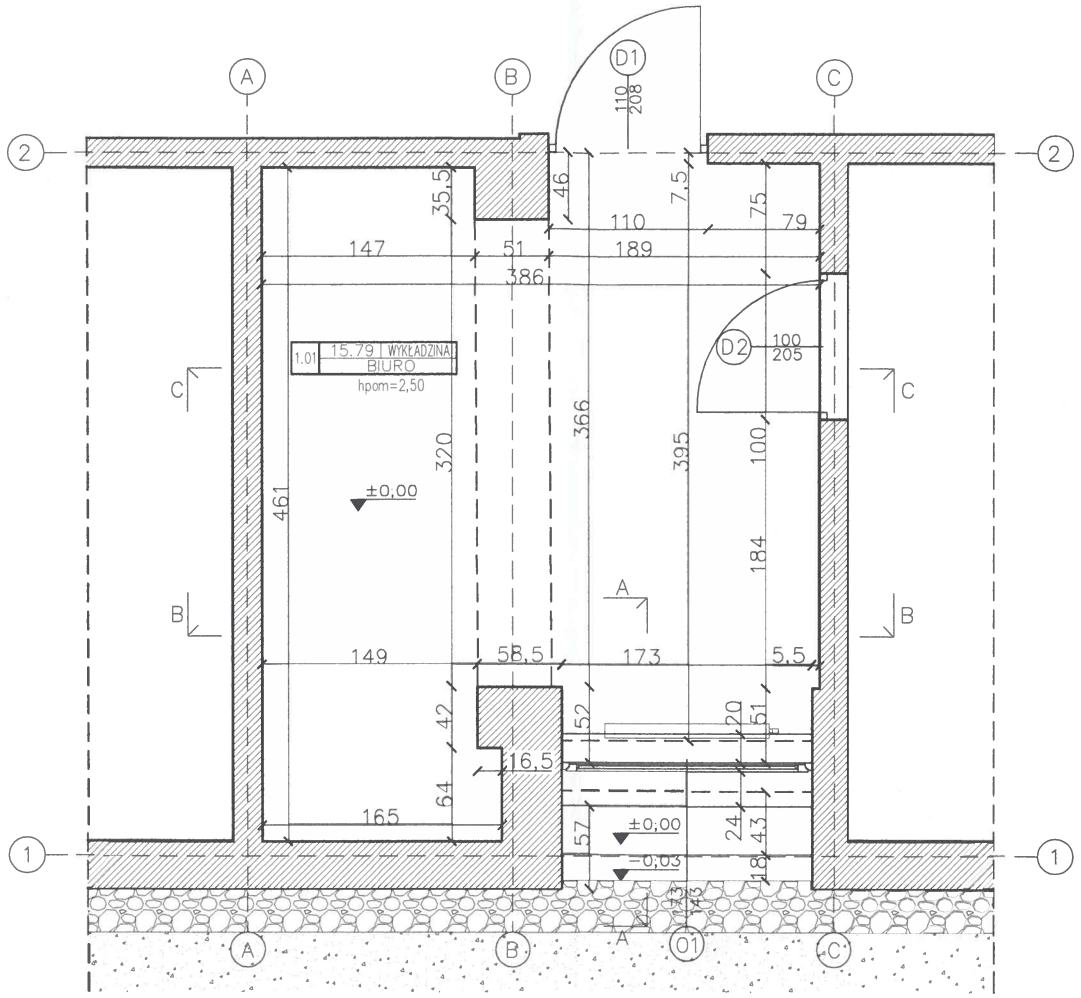

UWAGI :

1. PROJEKT NALEŻY ROZPATRYWAĆ CAŁOŚCIOWO WRAZ Z OPISEM TYECHNICZNYM I PROJEKTAMI BRANŻOWYMI
2. PRZED PRZYSTĄPIENIEM DO ROBÓT REMONTOWYCH NALEŻY SPRAWDZIĆ STAN TECH. ELEMENTÓW ISTNIEJĄCYCH KONSTRUKCYJNYCH /STROPY, ŚCIAY/ ORAZ DOKONAĆ EW. WZMOCNIEŃ I UZUPEŁNIEŃ
3. PRZED PRZYSTĄPIENIEM DO WYKONANIA ROBÓT BUDOWLANYCH NALEŻY SPRAWDZIĆ OBMIAR W NATURZE ORAZ POTWIERDZIĆ ZGODNOŚĆ PRZYJĘTYCH ZAŁOŻEŃ I WYMIARÓW LUB PRZYGOTOWAĆ MATERIAŁ Z ODPOWIEDNIM ZAPASEM W PRZYPADKU WĄTPLIWOŚCI NALEŻY ZWRÓCIĆ DO JEDNOSTKI PROJEKTOWANIA
4. INWENTARYZACJI STANU ISTNIEJĄCEGO DOKONANO W SIERPNIU 2025. ZAWIERA ONA ZAKRES NIEZBĘDNY DLA POTRZEB OPRACOWANIA.
5. OSIE ŚCIAN PRZYJĘTO ORIENTACYJNIE. WYMIARY W BUDYNKU ISTNIEJĄCYM MIERZONO W CENTYMETRACH, W ŚWIETLE ISTNIEJĄCYCH MURÓW I POSADZEK ŁĄCZNIE Z GRUBOŚCIĄ WYKOŃCZENIA POWIERZCHNI
6. NIE ODMIERZAĆ WYMIARÓW Z RYSUNKU, ANI NIE UŻYWAĆ RYSUNKU JAKO SZABLONU
7. CAŁOŚĆ PRAC NALEŻY WYKONAĆ ZGODNIE Z ZASADAMI SZTUKI BUDOWLANEJ, OBOWIĄZUJĄCYMI PRZEPISAMI SANITARNYMI, BHP I P.POŻ., POLSKIMI NORMAMI, NORMAMI BRANŻOWYMI, INSTRUKCJAMI PRODUCENTÓW ORAZ OBOWIĄZUJĄCYMI WARUNKAMI WYKONANIA I ODBIORU ROBÓT POD NADZOREM OSOBY UPRAWNIONEJ
8. DO REALIZACJI NALEŻY ZASTOSOWAĆ MATERIAŁY I WYROBY DOPUSZCZONE DO OBROTU I STOSOWANIA W BUDOWNICTWIE NA TERENIE RP I UE. WSZYSTKIE WYBRANE MATERIAŁY I SYSTEMY SĄ PRODUKTAMI SUGEROWANYMI DOPUSZCZA SIĘ WPROWADZENIE MATERIAŁÓW I ODPOWIADAJĄCYCH TECHNOLOGI ZAMIENNYCH GWARANTUJĄCYCH ZAŁOŻONE W PROJEKCIE PARAMETRY. KAŻDORAZOWE WPROWADZENIE ZMIAN NALEŻY UZGADNIAĆ Z PROJEKTANTEM ORAZ NANIEŚĆ ZMIANY W EGZEMPLARZU PROJEKTU ZNAJDUJĄCYM SIĘ NA BUDOWIE.

RZUT
skala 1:50
INWENTARYZACJA

PÓŁNOC

TYTUL PROJEKTU BUDOWA PODNOŚNIKA I PRZEBUDOWA PARTERU W HOTELU CENTRUM ONKOLOGII	PROJEKTOWAŁ	NAZWISKO	DATA	PODPIS
		mgr inż.arch. Damian KAŁDONEK	10.2025	
TREŚĆ RYSUNKU RZUT INWENTARYZACJA		mgr inż. Wojciech WĘGRZYN	10.2025	
		inż.arch. Agata STARZYKOWSKA-MAROSZEK	10.2025	
ZLECENIODAWCA NARODOWY INSTYTUT ONKOLOGII IM. MARII SKŁODOWSKIEJ-CURIE				

FIRMA PROjARCH Damian KAŁDONEK PRACOWNIA ulica SZKOLNA 1C 44 - 100 GLIWICE tel. 606 409 642, 0 602 22 75 75	RYSUNEK				
	ZASTĘPUJE RYSUNEK : —	DATA PAŹDZIERNIK	SKALA 1:50	EDYCJA: A	SYMBOL I	NUMER I01

mgr inż. arch. DAMIAN KAŁDONEK
uprawnienia budowlane bez ograniczeń
do projektowania
w specjalności architektonicznej
nr ewid. 164/00

Urząd Miejski w Gliwicach
Wydział Architektury
i Budownictwa

PRZEKRÓJ A–A

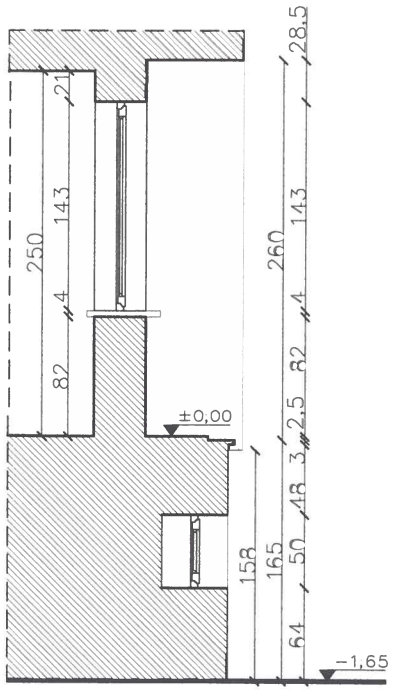

PRZEKRÓJ B–B

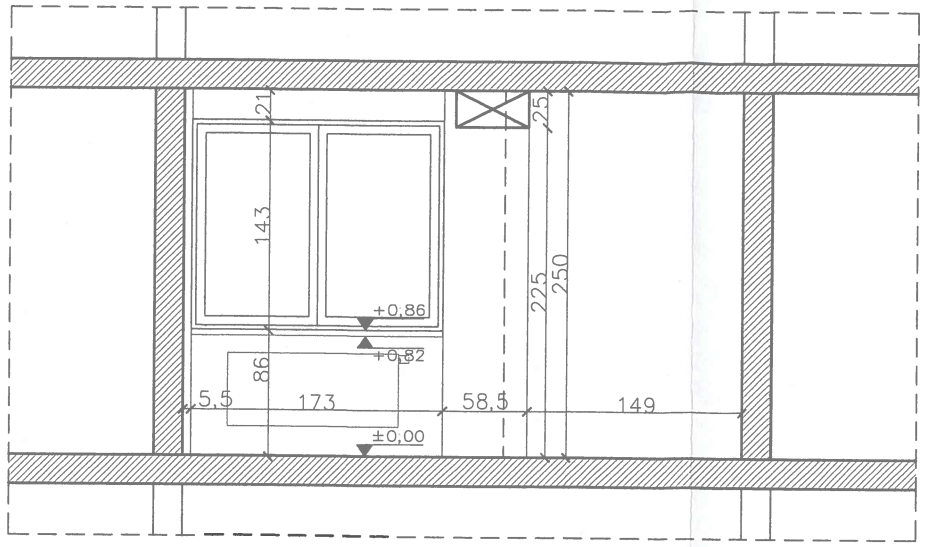

PRZEKRÓJ C–C

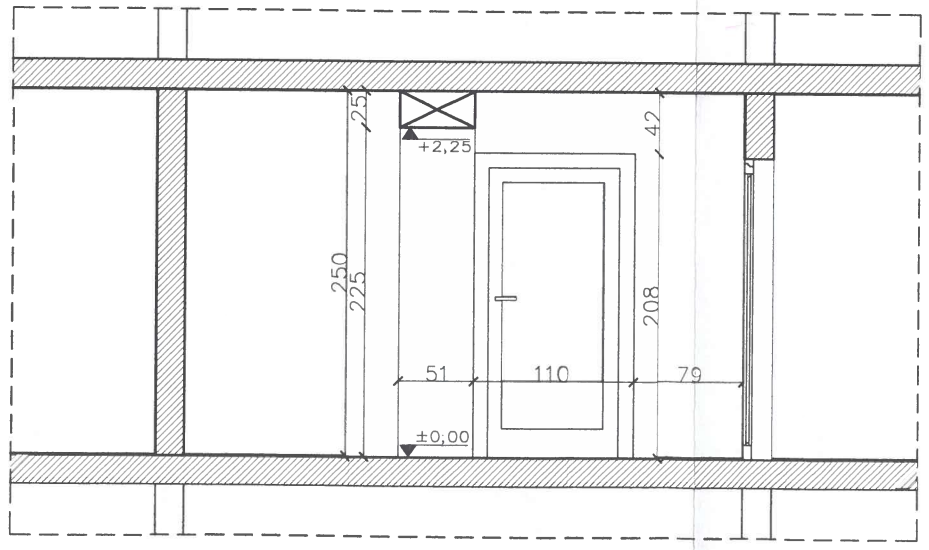

UWAGI :

1. PROJEKT NALEŻY ROZPATRYWAĆ CAŁOŚCIOWO WRAZ Z OPISEM TYECHNICZNYM I PROJEKTAMI BRANŻOWYMI
2. PRZED PRZYSTĄPIENIEM DO ROBÓT REMONTOWYCH NALEŻY SPRAWDZIĆ STAN TECH. ELEMENTÓW ISTNIEJĄCYCH KONSTRUKCYJNYCH /STROPY, ŚCIAY/ ORAZ DOKONAĆ EW. WZMOCNIEŃ I UZUPEŁNIEŃ
3. PRZED PRZYSTĄPIENIEM DO WYKONANIA ROBÓT BUDOWLANYCH NALEŻY SPRAWDZIĆ OBMIAR W NATURZE ORAZ POTWIERDZIĆ ZGODNOŚĆ PRZYJĘTYCH ZAŁOŻEŃ I WYMIARÓW LUB PRZYGOTOWAĆ MATERIAŁ Z ODPOWIEDNIM ZAPASEM W PRZYPADKU WĄTPLIWOŚCI NALEŻY ZWRÓCIĆ DO JEDNOSTKI PROJEKTOWANIA
4. INWENTARYZACJI STANU ISTNIEJĄCEGO DOKONANO W SIERPNIU 2025. ZAWIERA ONA ZAKRES NIEZBĘDNY DLA POTRZEB OPRACOWANIA.
5. OSIE ŚCIAN PRZYJĘTO ORIENTACYJNIE. WYMIARY W BUDYNKU ISTNIEJĄCYM MIERZONO W CENTYMETRACH, W ŚWIETLE ISTNIEJĄCYCH MURÓW I POSADZEK ŁĄCZNIE Z GRUBOŚCIĄ WYKOŃCZENIA POWIERZCHNI
6. NIE ODMIERZAĆ WYMIARÓW Z RYSUNKU, ANI NIE UŻYWAĆ RYSUNKU JAKO SZABLONU
7. CAŁOŚĆ PRAC NALEŻY WYKONAĆ ZGODNIE Z ZASADAMI SZTUKI BUDOWLANEJ, OBOWIĄZUJĄYMI PRZEPISAMISANITARNYMI, BHP I P.POŻ., POLSKIMI NORMAMI, NORMAMI BRANŻOWYMI, INSTRUKCJAMI PRODUCENTÓW ORAZ OBOWIĄZUJĄCYMI WARUNKAMI WYKONANIA I ODBIORU ROBÓT POD NADZOREM OSOBY UPRAWNIONEJ
8. DO REALIZACJI NALEŻY ZASTOSOWAĆ MATERIAŁY I WYROBY DOPUSZCZONE DO OBROTU I STOSOWANIA W BUDOWNICTWIE NA TERENIE RP I UE. WSZYSTKIE WYBRANE MATERIAŁY I SYSTEMY SĄ PRODUKTAMI SUGEROWANYMI DOPUSZCZA SIĘ WPROWADZENIE MATERIAŁÓW I ODPOWIADAJĄCYCH TECHNOLOGI ZAMIENNYCH GWARANTUJĄCYCH ZAŁOŻONE W PROJENCIE PARAMETRY. KAŻDORAZOWE WPROWADZENIE ZMIAN NALEŻY UZGADNIAĆ Z PRPJEKTANTEM ORAZ NANIEŚĆ ZMIANY W EGZEMPLARZU PROJEKTU ZNAJDUJĄCYM SIĘ NA BUDOWIE.

PRZEKROJE
skala 1:50
INWENTARYZACJA

TYTUL PROJEKTU: BUDOWA PODNOŚNIKA I PRZEBUDOWA PARTERU W HOTELU CENTRUM ONKOLOGII	PROJEKTOWAŁ	NAZWISKO	DATA	PODPIS
		mgr inż.arch. Damian KAŁDONEK	10.2025	
TREŚĆ RYSUNKU: PRZEKROJE INWENTARYZACJA		mgr inż. Wojciech WĘGRZYN	10.2025	
		inż.arch. Agata STARZYKOWSKA–MAROSZEK	10.2025	
ZLECENIODAWCA: NARODOWY INSTYTUT ONKOLOGII IM. MARII SKŁODOWSKIEJ–CURIE				

FIRMA
PROjARCH
Damian KAŁDONEK
PRACOWNIA ulica SZKOLNA 1C
44- 100 GLIWICE
tel. 606 409 642, 0 602 22 75 75

RYSUNEK

ZASTĘPUJE RYSUNEK :	DATA	SKALA	EDYCJA:	SYMBOL	NUMER
—	PAŹDZIERNIK	1:50	A	I	102

mgr inż. arch. DAMIAN KAŁDONEK
uprawnienia budowlane bez ograniczeń
do projektowania
w specjalności architektonicznej
nr ewid. 164/00

Urząd Miejski w Gliwicach
Wydział Architektury
i Budownictwa

UWAGI :

1. PROJEKT NALEŻY ROZPATRYWAĆ CAŁOŚCIOWO WRAZ Z OPISEM TYECHNICZNYM I PROJEKTAMI BRANŻOWYMI
2. PRZED PRZYSTĄPIENIEM DO ROBÓT REMONTOWYCH NALEŻY SPRAWDZIĆ STAN TECH. ELEMENTÓW ISTNIEJĄCYCH KONSTRUKCYJNYCH /STROPY, ŚCIAY/ ORAZ DOKONAĆ EW. WZMOCNIEŃ I UZUPEŁNIEŃ
3. PRZED PRZYSTĄPIENIEM DO WYKONANIA ROBÓT BUDOWLANYCH NALEŻY SPRAWDZIĆ OBMIAR W NATURZE ORAZ POTWIERDZIĆ ZGODNOŚĆ PRZYJĘTYCH ZAŁOŻEŃ I WYMIARÓW LUB PRZYGOTOWAĆ MATERIAŁ Z ODPOWIEDNIM ZAPASEM W PRZYPADKU WĄTPLIWOŚCI NALEŻY ZWRÓCIĆ DO JEDNOSTKI PROJEKTOWANIA
4. INWENTARYZACJI STANU ISTNIEJĄCEGO DOKONANO W SIERPNIU 2025. ZAWIERA ONA ZAKRES NIEZBĘDNY DLA POTRZEB OPRACOWANIA.
5. OSIE ŚCIAN PRZYJĘTO ORIENTACYJNIE. WYMIARY W BUDYNKU ISTNIEJĄCYM MIERZONO W CENTYMETRACH, W ŚWIETLE ISTNIEJĄCYCH MURÓW I POSADZEK ŁĄCZNIE Z GRUBOŚCIĄ WYKOŃCZENIA POWIERZCHNI
6. NIE ODMIERZAĆ WYMIARÓW Z RYSUNKU, ANI NIE UŻYWAĆ RYSUNKU JAKO SZABLONU
7. CAŁOŚĆ PRAC NALEŻY WYKONAĆ ZGODNIE Z ZASADAMI SZTUKI BUDOWLANEJ, OBOWIĄZUJĄYMI PRZEPISAMISANITARNYMI, BHP I P.POŻ., POLSKIMI NORMAMI, NORMAMI BRANŻOWYMI, INSTRUKCJAMI PRODUCENTÓW ORAZ OBOWIĄZUJĄCYMI WARUNKAMI WYKONANIA I ODBIORU ROBÓT POD NADZOREM OSOBY UPRAWNIONEJ
8. DO REALIZACJI NALEŻY ZASTOSOWAĆ MATERIAŁY I WYROBY DOPUSZCZONE DO OBROTU I STOSOWANIA W BUDOWNICTWIE NA TERENIE RP I UE. WSZYSTKIE WYBRANE MATERIAŁY I SYSTEMY SĄ PRODUKTAMI SUGEROWANYMI DOPUSZCZA SIĘ WPROWADZENIE MATERIAŁÓW I ODPOWIADAJĄCYCH TECHNOLOGII ZAMIENNYCH GWARANTUJĄCYCH ZAŁOŻONE W PROJEKCIE PARAMETRY. KAŻDORAZOWE WPROWADZENIE ZMIAN NALEŻY UZGADNIAĆ Z PRJEKTANTEM ORAZ NANIEŚĆ ZMIANY W EGZEMPLARZU PROJEKTU ZNAJDUJĄCYM SIĘ NA BUDOWIE.

ELEWACJA FRONTOWA
skala 1:100
INWENTARYZACJA

TYTUL PROJEKTU BUDOWA PODNOŚNIKA I PRZEBUDOWA PARTERU W HOTELU CENTRUM ONKOLOGII	PROJEKTOWALI	NAZWISKO	DATA	PODPIS
		mgr inż.arch. Damian KAŁDONEK	10.2025	
TREŚĆ RYSUNKU ELEWACJA FRONTOWA INWENTARYZACJA		mgr inż. Wojciech WĘGRZYN	10.2025	
		inż.arch. Agata STARZYKOWSKA-MARDSZEK	10.2025	
ZLECENIODAWCA NARODOWY INSTYTUT ONKOLOGII IM. MARII SKŁODOWSKIEJ-CURIE				

FIRMA
PROjARCH
Damian KAŁDONEK
PRACOWNIA ulica SZKOLNA 1C
44 - 100 GLIWICE
tel. 606 409 642, 0 602 22 75 75

RYSUNEK					
ZASTĘPUJE RYSUNEK :	DATA	SKALA	EDYCJA:	SYMBOL	NUMER
—	PAŹDZIERNIK	1:100	A	I	103

mgr inż. arch. DAMIAN KAŁDONEK
upoważnione do projektowania w zakresie bez ograniczeń
nr ewid. 164/00

Urząd Miejski w Gliwicach
Wydział Architektury
i Budownictwa

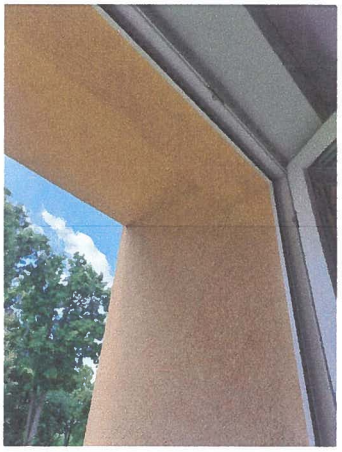
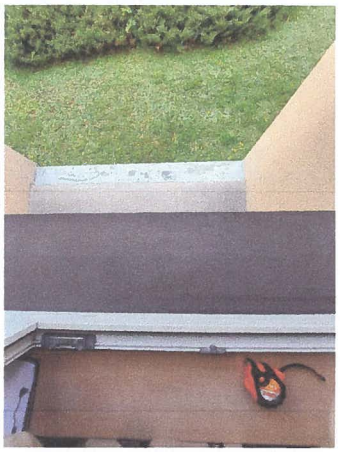
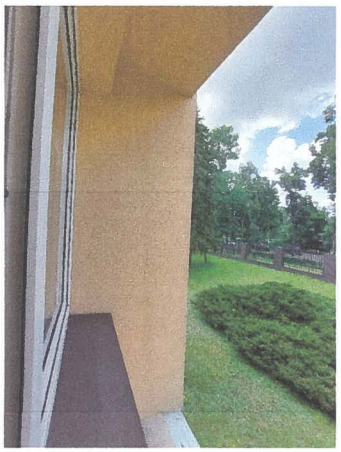
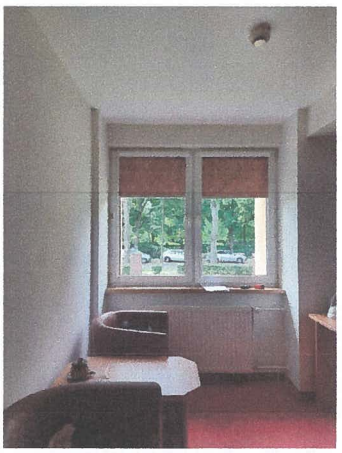

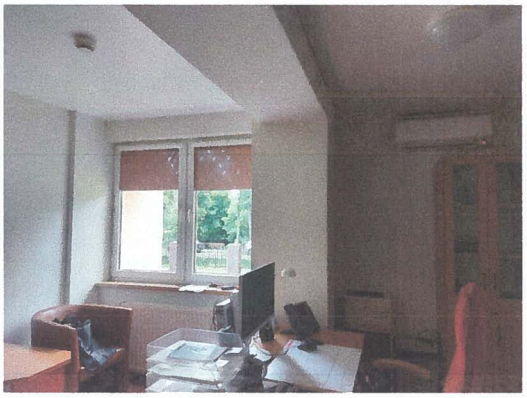

INWENTARYZACJA FOTOGRAFICZNA

INWENTARYZACJA

UWAGI 1 :
1. INWENTARYZACJI STANU ISTNIEJĄCEGO DOKONANO W SIERPNIU 2025
2. INWENTARYZACJA ZAWIERA ZAKRES NIEZBĘDNY DLA POTRZEB OPRACOWANIA ZE WZGLĘDU NA TRUDNY DOSTĘP NIEKTÓRE WYMIARY I ZAŁOŻENIA PROJEKTOWE WYMAGAJĄ POTWIERDZENIA NA ETAPIE ROBÓT REMONTOWYCH
3. WSZYSTKIE WYMIARY SPRAWDZIĆ NA BUDOWIE
4. OSIE ŚCIAN PRZYJĘTO ORIENTACYJNIE

UWAGI 2 :
1 DOPUSZCZA SIĘ WPROWADZENIE MATERIAŁÓW I ODPOWIADAJĄCYCH TECHNOLOGII ZAMIENNYCH GWARANTUJĄCYCH ZAŁOŻONE W PROJEKCIE PARAMETRY
2 KAŻDORAZOWE WPROWADZENIE ZMIAN NALEŻY UZGADNIAĆ Z PROJEKTANTEM I NANIEŚĆ ZMIANY W EGZEMPLARZU PROJEKTU ZNAJDUJĄCYM SIĘ NA BUDOWIE
3 WSZYSTKIE PRACE NALEŻY WYKONYWAĆ ZGODNIE Z OBOWIĄZUJĄCYMI ZASADAMI, NORMAMI ORAZ SZTUKĄ BUDOWLANĄ
4 WSZYSTKIE RZĘDNE WYSOKOŚCIOWE ODNOSZĄ SIĘ DO RZĘDNEJ

TYTUL PROJEKTU
BUDOWA PODNOŚNIKA I PRZEBUDOWA PARTERU W HOTELU CENTRUM ONKOLOGII

TREŚĆ RYSUNKU
INWENTARYZACJA FOTOGRAFICZNA
INWENTARYZACJA

ZLECENIODAWCA
NARODOWY INSTYTUT ONKOLOGII IM. MARII SKŁODOWSKIEJ-CURIE

PROJEKTOWAŁ	NAZWISKO	DATA	PODPIS
	mgr inż.arch. Damian KAŁDONEK	10.2025	
	mgr inż. Wojciech WĘGRZYN	10.2025	
	inż.arch. Agata STARZYKOWSKA-MAROSZEK	10.2025	

mgr inż. arch. DAMIAN KAŁDONEK
uprawnienia budowlane bez ograniczeń
w zakresie projektowania
w specjalności architektonicznej
nr ewid. 194/99

FIRMA
PROJARCH
Damian KAŁDONEK
PRACOWNIA ulica SZKOLNA 1C
44 - 100 GLIWICE
tel. 606 409 642, 0 602 22 75 75

RYSUNEK

ZASTĘPUJE RYSUNEK :	DATA	SKALA	EDYCJA:	SYMBOL	NUMER
—	PAŹDZIERNIK	-	A	I	104

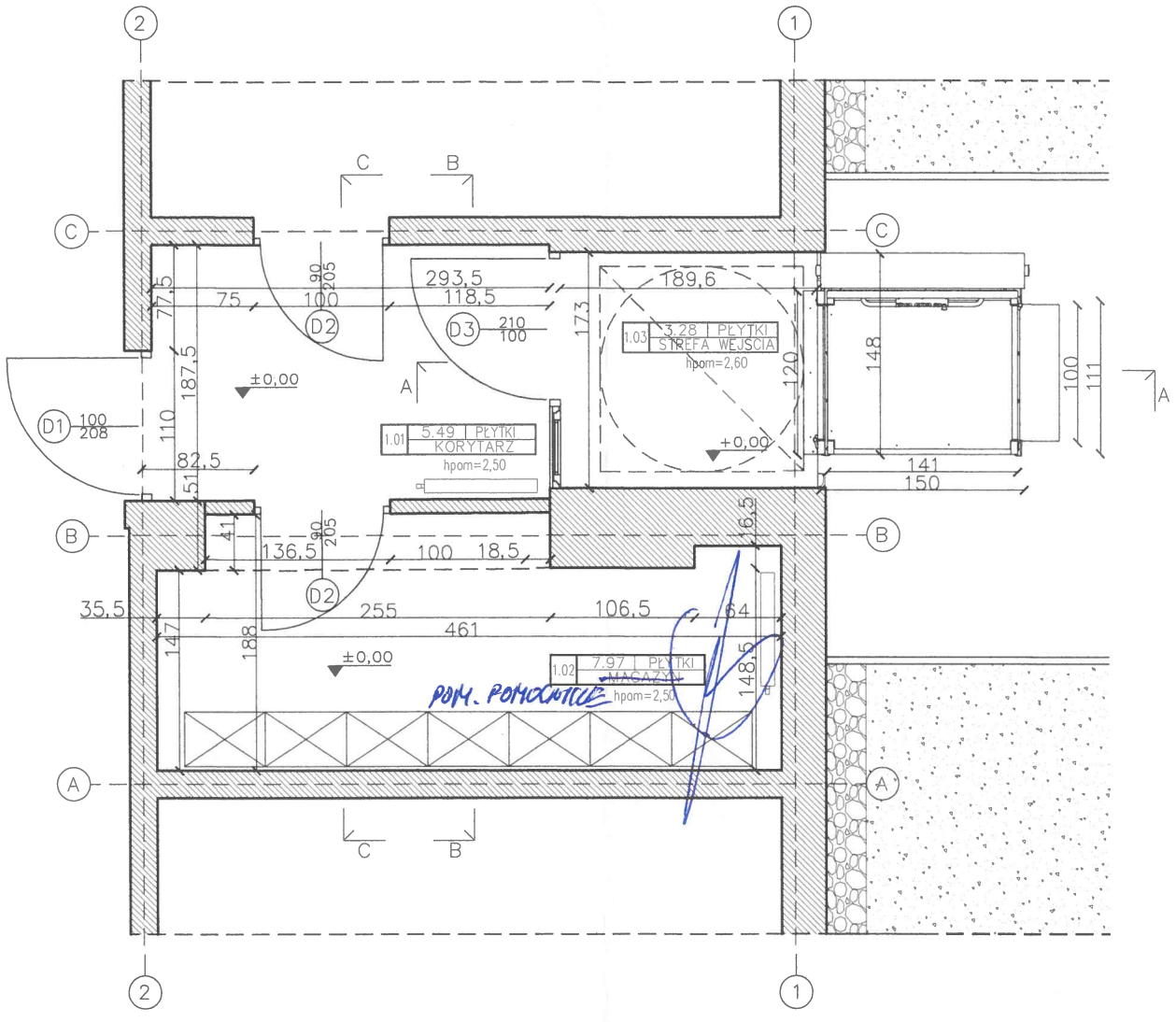

Urząd Miejski w Gliwicach
Wydział Architektury
i Budownictwa

Zatwierdza się projekt architektoniczno-budowlany
decyzją administracyjną o pozwoleniu na budowę
nr AB-604/2025
z dnia 11.12.2025r.

Z up. Prezydenta Miasta

Kierownik Referatu
Infrastruktury
Grażyna Rose

UWAGI :

1. PROJEKT NALEŻY ROZPATRYWAĆ CAŁOŚCIOWO WRAZ Z OPISEM TYECHNICZNYM I PROJEKTAMI BRANŻOWYMI
2. PRZED PRZYSTĄPIENIEM DO ROBÓT REMONTOWYCH NALEŻY SPRAWDZIĆ STAN TECH. ELEMENTÓW ISTNIEJĄCYCH KONSTRUKCYJNYCH /STROPY, ŚCIANY/ ORAZ DOKONAĆ EW. WZMOCNIEŃ I UZUPEŁNIEŃ
3. PRZED PRZYSTĄPIENIEM DO WYKONANIA ROBÓT BUDOWLANYCH NALEŻY SPRAWDZIĆ OBMIAR W NATURZE ORAZ POTWIERDZIĆ ZGODNOŚĆ PRZYJĘTYCH ZAŁOŻEŃ I WYMIARÓW LUB PRZYGOTOWAĆ MATERIAŁ Z ODPOWIEDNIM ZAPASEM W PRZYPADKU WĄTPLIWOŚCI NALEŻY ZWRÓCIĆ DO JEDNOSTKI PROJEKTOWANIA
4. INWENTARYZACJA STANU ISTNIEJĄCEGO DOKONANO W SIERPNIU 2025. ZAWIERA ONA ZAKRES NIEZBĘDNY DLA POTRZEB OPRACOWANIA.
5. OSIE ŚCIAN PRZYJĘTO ORIENTACYJNIE. WYMIARY W BUDYNKU ISTNIEJĄCYM MIERZONO W CENTYMETRACH, W ŚWIETLE ISTNIEJĄCYCH MURÓW I POSADZEK ŁĄCZNIE Z GRUBOŚCIĄ WYKOŃCZENIA POWIERZCHNI
6. NIE ODMIERZAĆ WYMIARÓW Z RYSUNKU, ANI NIE UŻYWAĆ RYSUNKU JAKO SZABLONU
7. CAŁOŚĆ PRAC NALEŻY WYKONAĆ ZGODNIE Z ZASADAMI SZTUKI BUDOWLANEJ, OBOWIĄZUJĄCYMI PRZEPISAMISANITARNYMI, BHP I P.POŻ., POLSKIMI NORMAMI, NORMAMI BRANŻOWYMI, INSTRUKCJAMI PRODUCENTÓW ORAZ OBOWIĄZUJĄCYMI WARUNKAMI WYKONANIA I ODBIORU ROBÓT POD NADZOREM OSOBY UPRAWNIONEJ
8. DO REALIZACJI NALEŻY ZASTOSOWAĆ MATERIAŁY I WYROBY DOPUSZCZONE DO OBROTU I STOSOWANIA W BUDOWNICTWIE NA TERENIE RP I UE. WSZYSTKIE WYBRANE MATERIAŁY I SYSTEMY SĄ PRODUKTAMI SUGEROWANYMI DOPUSZCZA SIĘ WPROWADZENIE MATERIAŁÓW I ODPOWIADAJĄCYCH TECHNOLOGI ZAMIENNYCH GWARANTUJĄCYCH ZAŁOŻONE W PROJENCIE PARAMETRY. KAŻDORAZOWE WPROWADZENIE ZMIAN NALEŻY UZGADNIAĆ Z PRFJEXTANTEM ORAZ NANIEŚĆ ZMIANY W EEZEMPLARZU PROJEKTU ZNAJDUJĄCYM SIĘ NA BUDOWIE.

RZUT FRAGMENTU PARTERU
skala 1:50
PROJEKT

TYTUŁ PROJEKTU	PROJEKTOWAŁ	NAZWISKO	DATA	PODPIS
BUDOWA PODNOŚNIKA I PRZEBUDOWA PARTERU W HOTELU CENTRUM ONKOLOGII		mgr inż.arch. Damian KAŁDONEK	10.2025	
TREŚĆ RYSUNKU: RZUT FRAGMENTU PARTERU PROJEKT		mgr inż. Wojciech WĘGRZYN	10.2025	
		inż.arch. Agata STARZYKOWSKA-MAROSZEK	10.2025	
ZLECENIODAWCA: NARODOWY INSTYTUT ONKOLOGII IM. MARII SKŁODOWSKIEJ-CURIE				

FIRMA
PROjARCH
Damian KAŁDONEK
PRACOWNIA ulica SZKOLNA 1C
44 - 100 GLIWICE
tel. 606 409 642, 0 602 22 75 75

RYSUNEK					
ZASTĘPUJE RYSUNEK :	DATA	SKALA	EDYCJA:	SYMBOL	NUMER
—	PAŹDZIERNIK	1:50	A	I	P01

mgr inż. arch. DAMIAN KAŁDONEK
uprawnienia budowlane do projektowania
nr ewid. 104/00

Urząd Miejski w Gliwicach
Wydział Architektury
i Budownictwa

PRZEKRÓJ A-A

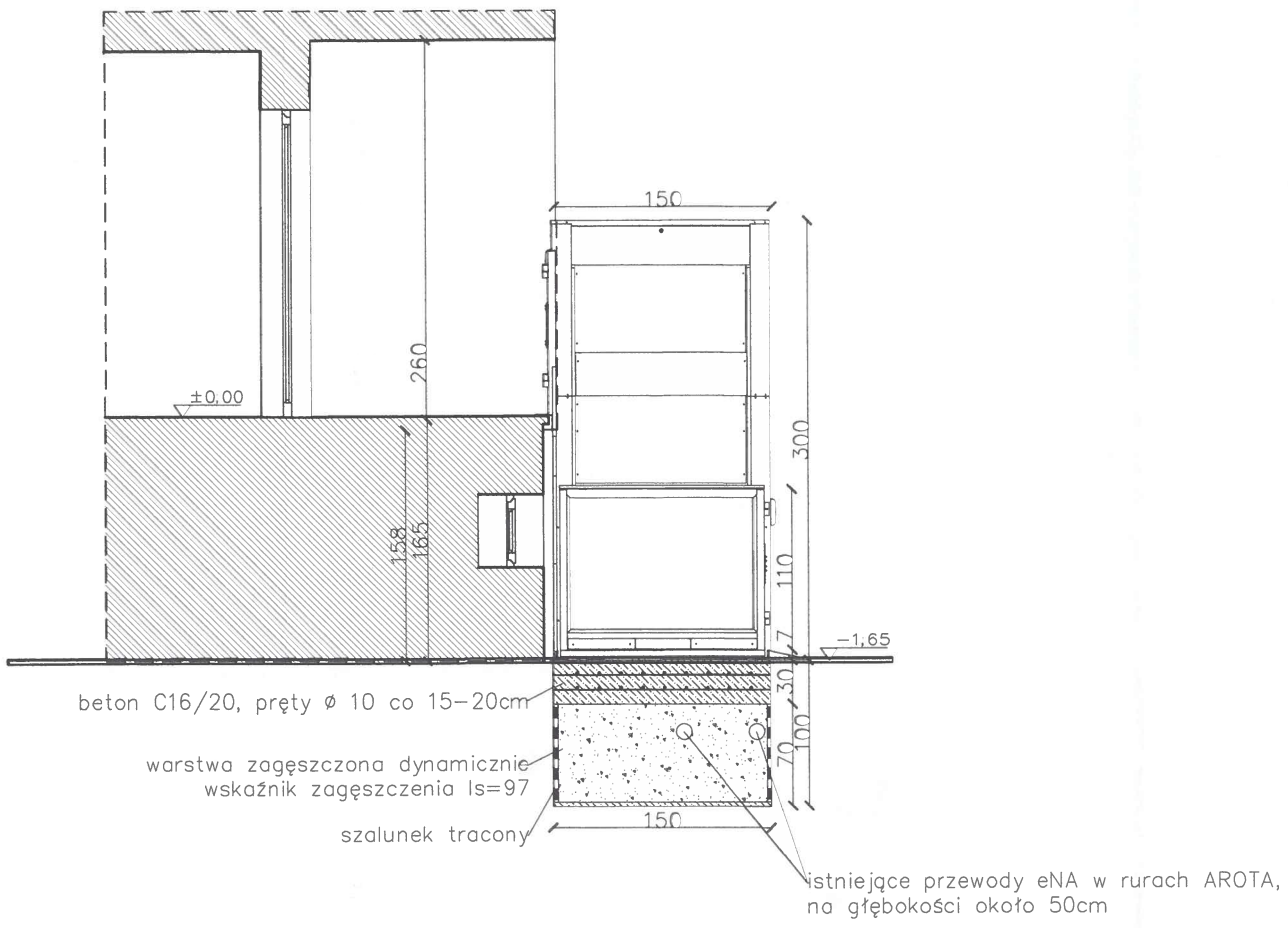

PRZEKRÓJ B-B

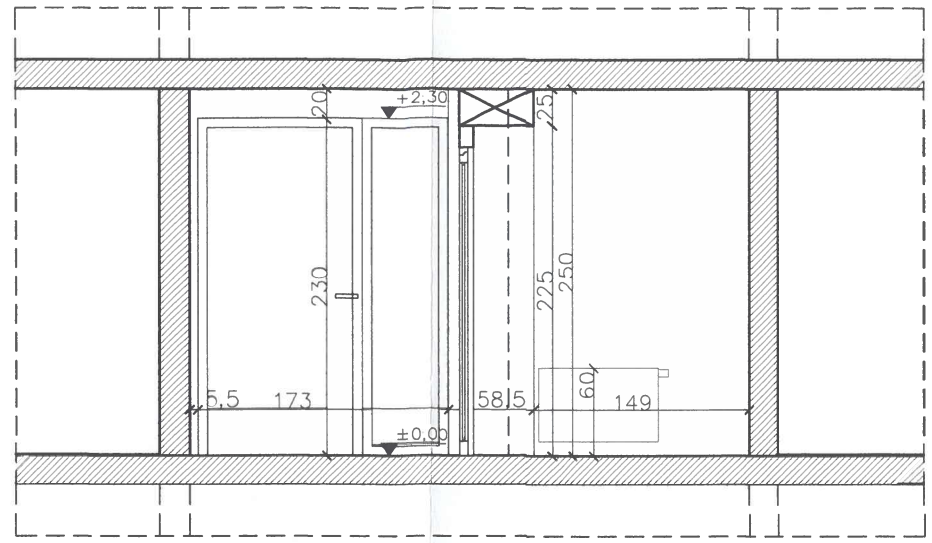

PRZEKRÓJ C-C

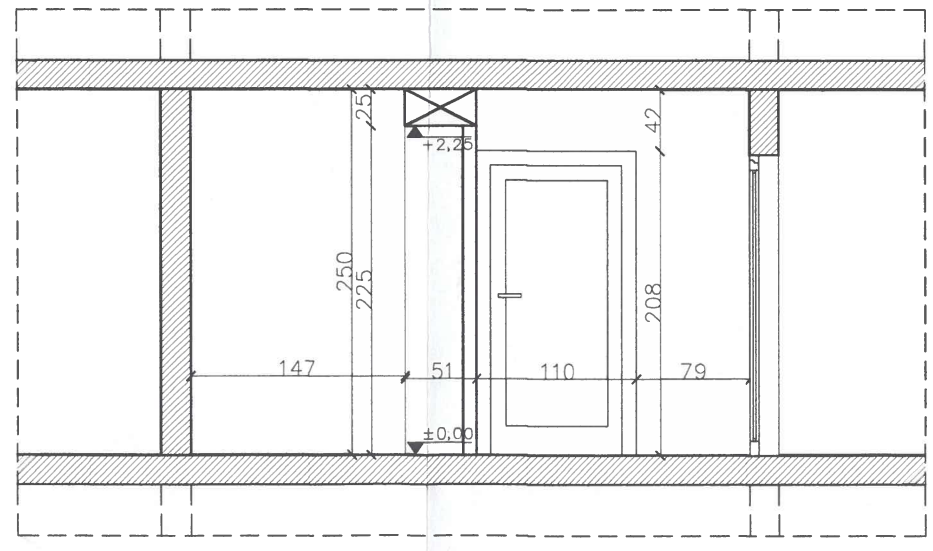

UWAGI :

1. PROJEKT NALEŻY ROZPATRYWAĆ CAŁOŚCIOWO WRAZ Z OPISEM TYECHNICZNYM I PROJEKTAMI BRANŻOWYMI
2. PRZED PRZYSTĄPIENIEM DO ROBÓT REMONTOWYCH NALEŻY SPRAWDZIĆ STAN TECH. ELEMENTÓW ISTNIEJĄCYCH KONSTRUKCYJNYCH /STROPY, ŚCIAY/ ORAZ DOKONAĆ EW. WZMOCNIEŃ I UZUPEŁNIEŃ
3. PRZED PRZYSTĄPIENIEM DO WYKONANIA ROBÓT BUDOWLANYCH NALEŻY SPRAWDZIĆ OBMIAR W NATURZE ORAZ POTWIERDZIĆ ZGODNOŚĆ PRZYJĘTYCH ZAŁOŻEŃ I WYMIARÓW LUB PRZYGOTOWAĆ MATERIAŁ Z ODPOWIEDNIM ZAPASEM W PRZYPADKU WĄTPLIWOŚCI NALEŻY ZWRÓCIĆ DO JEDNOSTKI PROJEKTOWANIA
4. INWENTARYZACJI STANU ISTNIEJĄCEGO DOKONANO W SIERPNIU 2025. ZAWIERA ONA ZAKRES NIEZBĘDNY DLA POTRZEB OPRACOWANIA.
5. OSIE ŚCIAN PRZYJĘTO ORIENTACYJNIE. WYMIARY W BUDYNKU ISTNIEJĄCYM MIERZONO W CENTYMETRACH, W ŚWIETLE ISTNIEJĄCYCH MURÓW I POSADZEK ŁĄCZNIE Z GRUBOŚCIĄ WYKOŃCZENIA POWIERZCHNI
6. NIE ODMIERZAĆ WYMIARÓW Z RYSUNKU, ANI NIE UŻYWAĆ RYSUNKU JAKO SZABLONU
7. CAŁOŚĆ PRAC NALEŻY WYKONAĆ ZGODNIE Z ZASADAMI SZTUKI BUDOWLANEJ, OBOWIĄZUJĄYMI PRZEPISAMISANITARNYMI, BHP I P.POŻ., POLSKIMI NORMAMI, NORMAMI BRANŻOWYMI, INSTRUKCJAMI PRODUCENTÓW ORAZ OBOWIĄZUJĄCYMI WARUNKAMI WYKONANIA I ODBIORU ROBÓT POD NADZOREM OSOBY UPRAWNIONEJ
8. DO REALIZACJI NALEŻY ZASTOSOWAĆ MATERIAŁY I WYROBY DOPUSZCZONE DO OBROTU I STOSOWANIA W BUDOWNICTWIE NA TERENIE RP I UE. WSZYSTKIE WYBRANE MATERIAŁY I SYSTEMY SĄ PRODUKTAMI SUGEROWANYMI DOPUSZCZA SIĘ WPROWADZENIE MATERIAŁÓW I ODPOWIADAJĄCYCH TECHNOLOGI ZAMIENNYCH GWARANTUJĄCYCH ZAŁOŻONE W PROJEKCIE PARAMETRY. KAŻDORAZOWE WPROWADZENIE ZMIAN NALEŻY UZGADNIAĆ Z PRPJEKTANTEM ORAZ NANIEŚĆ ZMIANY W EGZEMPLARZU PROJEKTU ZNAJDUJĄCYM SIĘ NA BUDOWIE.

PRZEKROJE
skala 1:50
PROJEKT

TYTUL PROJEKTU	PROJEKTOWALI	NAZWISKO	DATA	PODPIS
BUDOWA PODNOŚNIKA I PRZEBUDOWA PARTERU W HOTELU CENTRUM ONKOLOGII		mgr inż.arch. Damian KAŁDONEK	10.2025	
TRESC RYSUNKU: PRZEKROJE PROJEKT		mgr inż. Wojciech WĘGRZYN	10.2025	
		inż.arch. Agata STARZYKOWSKA-MAROSZEK	10.2025	
ZLECENIODAWCA: NARODOWY INSTYTUT ONKOLOGII IM. MARII SKŁODOWSKIEJ-CURIE				

PROjARCH
Damian KAŁDONEK
PRACOWNIA ulica SZKOLNA 1C
44 - 100 GLIWICE
tel. 606 409 642, 0 602 22 75 75

RYSUNEK	DATA	SKALA	EDYCJA:	SYMBOL	NUMER
ZASTĘPUJE RYSUNEK : —	PAŹDZIERNIK	1:50	A	I	P02

mgr inż. arch. DAMIAN KAŁDONEK
uprawnienia budowlane
do projektowania
w zakresie architektoniczno-budowlanej

Urząd Miejski w Gliwicach
Wydział Architektury
i Budownictwa

UWAGI :

1. PROJEKT NALEŻY ROZPATRYWAĆ CAŁOŚCIOWO WRAZ Z OPISEM TYECHNICZNYM I PROJECTAMI BRANŻOWYMI
2. PRZED PRZYSTĄPIENIEM DO ROBÓT REMONTOWYCH NALEŻY SPRAWDZIĆ STAN TECH. ELEMENTÓW ISTNIEJĄCYCH KONSTRUKCYJNYCH /STROPY, ŚCIAY/ ORAZ DOKONAĆ EW. WZMOCNIEŃ I UZUPEŁNIEŃ
3. PRZED PRZYSTĄPIENIEM DO WYKONANIA ROBÓT BUDOWLANYCH NALEŻY SPRAWDZIĆ OBMIAR W NATURZE ORAZ POTWIERDZIĆ ZGODNOŚĆ PRZYJĘTYCH ZAŁOŻEŃ I WYMIARÓW LUB PRZYGOTOWAĆ MATERIAŁ Z ODPOWIEDNIM ZAPASEM W PRZYPADKU WĄTPLIWOŚCI NALEŻY ZWRÓCIĆ DO JEDNOSTKI PROJECTOWANIA
4. INWENTARYZACJI STANU ISTNIEJĄCEGO DOKONANO W SIERPNIU 2025. ZAWIERA ONA ZAKRES NIEZBĘDNY DLA POTRZEB OPRACOWANIA.
5. OSIE ŚCIAN PRZYJĘTO ORIENTACYJNIE. WYMIARY W BUDYNKU ISTNIEJĄCYM MIERZONO W CENTYMETRACH, W ŚWIETLE ISTNIEJĄCYCH MURÓW I POSADZEK ŁĄCZNIE Z GRUBOŚCIĄ WYKOŃCZENIA POWIERZCHNI
6. NIE ODMIERZAĆ WYMIARÓW Z RYSUNKU, ANI NIE UŻYWAĆ RYSUNKU JAKO SZABLONU
7. CAŁOŚĆ PRAC NALEŻY WYKONAĆ ZGODNIE Z ZASADAMI SZTUKI BUDOWLANEJ, OBOWIĄZUJĄYMI PRZEPISAMISANITARNYMI, BHP I P.POŻ., POLSKIMI NORMAMI, NORMAMI BRANŻOWYMI, INSTRUKCJAMI PRODUCENTÓW ORAZ OBOWIĄZUJĄCYMI WARUNKAMI WYKONANIA I ODBIORU ROBÓT POD NADZOREM OSOBY UPRAWNIONEJ
8. DO REALIZACJI NALEŻY ZASTOSOWAĆ MATERIAŁY I WYROBY DOPUSZCZONE DO OBROTU I STOSOWANIA W BUDOWNICTWIE NA TERENIE RP I UE. WSZYSTKIE WYBRANE MATERIAŁY I SYSTEMY SĄ PRODUKTAMI SUGEROWANYMI DOPUSZCZA SIĘ WPROWADZENIE MATERIAŁÓW I ODPOWIADAJĄCYCH TECHNOLOGI ZAMIENNYCH GWARANTUJĄCYCH ZAŁOŻONE W PROJENCIE PARAMETRY. KAŻDORAZOWE WPROWADZENIE ZMIAN NALEŻY UZGADNIAĆ Z PRYJEKTANTEM ORAZ NANIEŚĆ ZMIANY W EGZEMPLARZU PROJEKTU ZNAJDUJĄCYM SIĘ NA BUDOWIE.

ELEWACJA
skala 1:100
PROJEKT

TYTUL PROJEKTU BUDOWA PODNOŚNIKA I PRZEBUDOWA PARTERU W HOTELU CENTRUM ONKOLOGII	PROJEKTOWAŁ	NAZWISKO	DATA	PODPIS
		mgr inż.arch. Damian KAŁDONEK	10.2025	
TREŚĆ RYSUNKU ELEWACJA PROJEKT		mgr inż. Wojciech WĘGRZYN	10.2025	
		inż.arch. Agata STARZYKOWSKA-WAROSZEK	10.2025	
ZLECENIODAWCA NARODOWY INSTYTUT ONKOLOGII IM. MARII SKŁODOWSKIEJ-CURIE				

Uprawnienia budowlane bez ograniczeń w specjalności architektonicznej nr ewid. 164/00

FIRMA
PROjARCH
Damian KAŁDONEK
PRACOWNIA ulica SZKOLNA 1C
44 - 100 GLIWICE
tel. 606 409 642, 0 602 22 75 75

RYSUNEK					
ZASTĘPUJE RYSUNEK :	DATA	SKALA	EDYCJA:	SYMBOL	NUMER
—	PAŹDZIERNIK	1:100	A	I	P03

Urząd Miejski w Gliwicach
Wydział Architektury
i Budownictwa

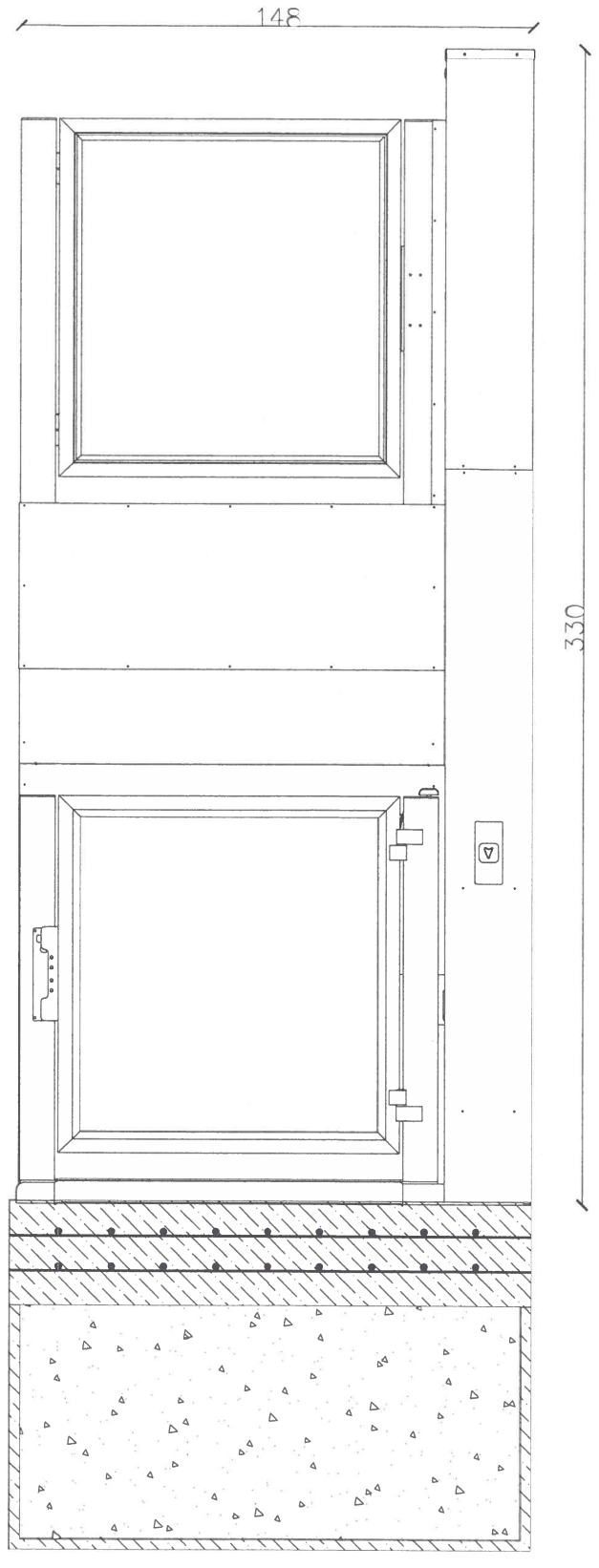

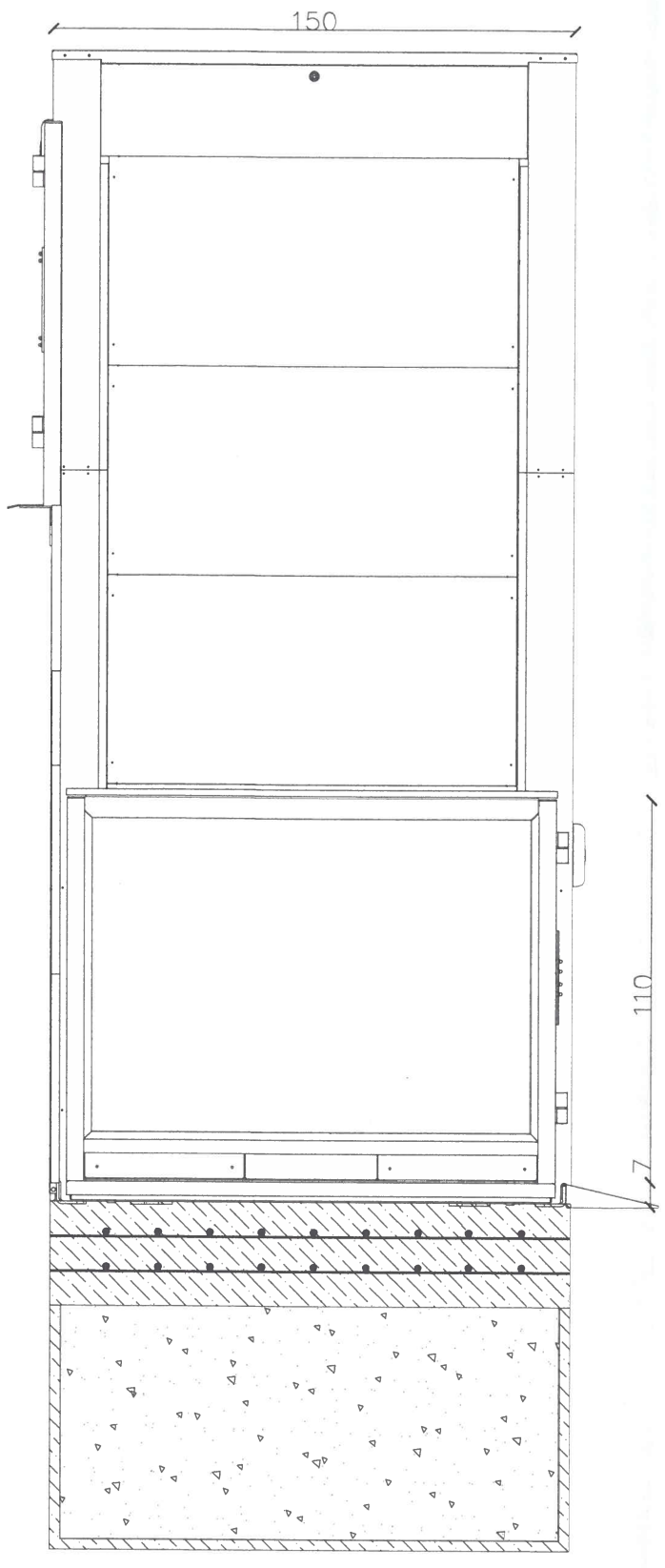

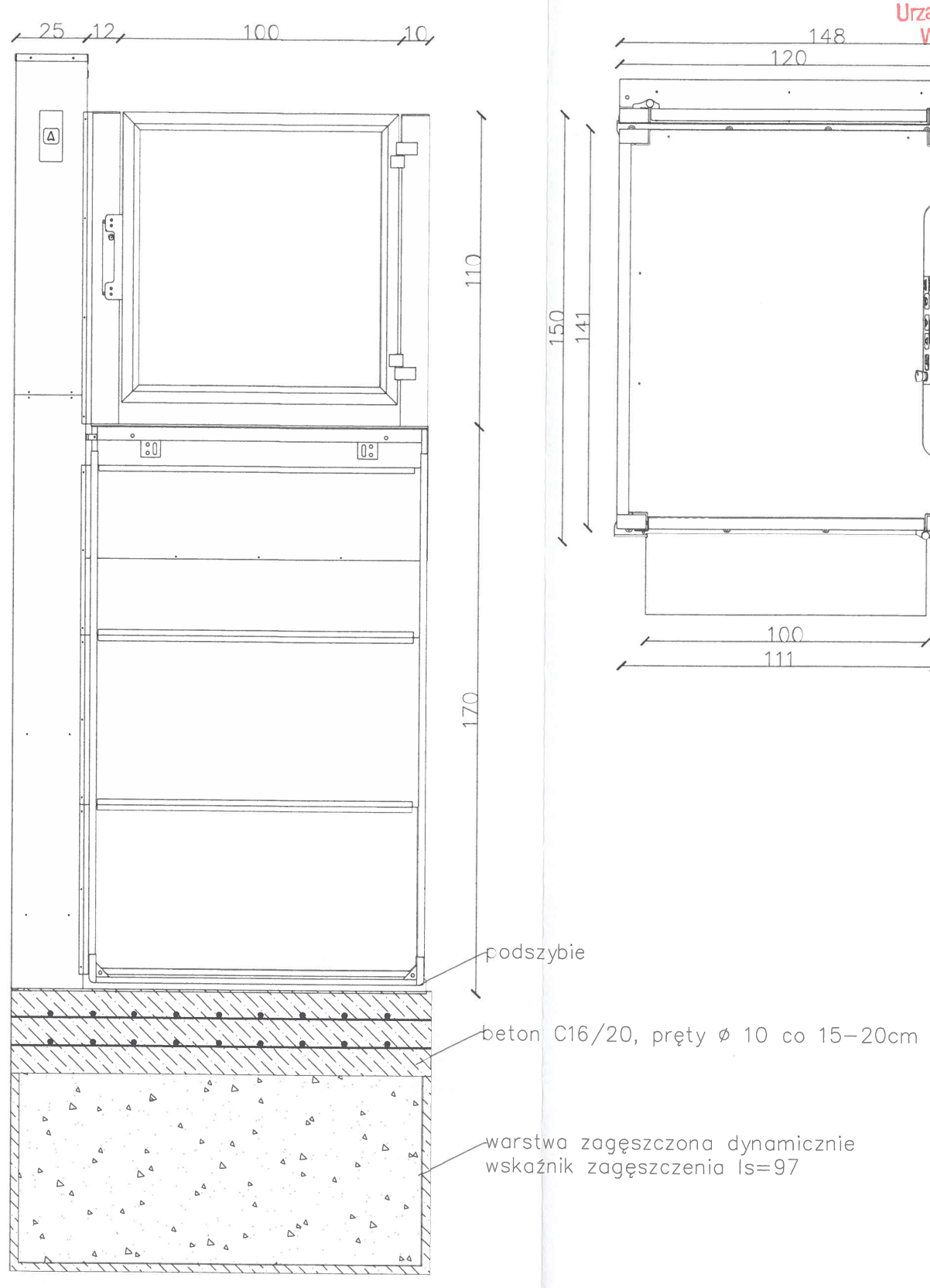

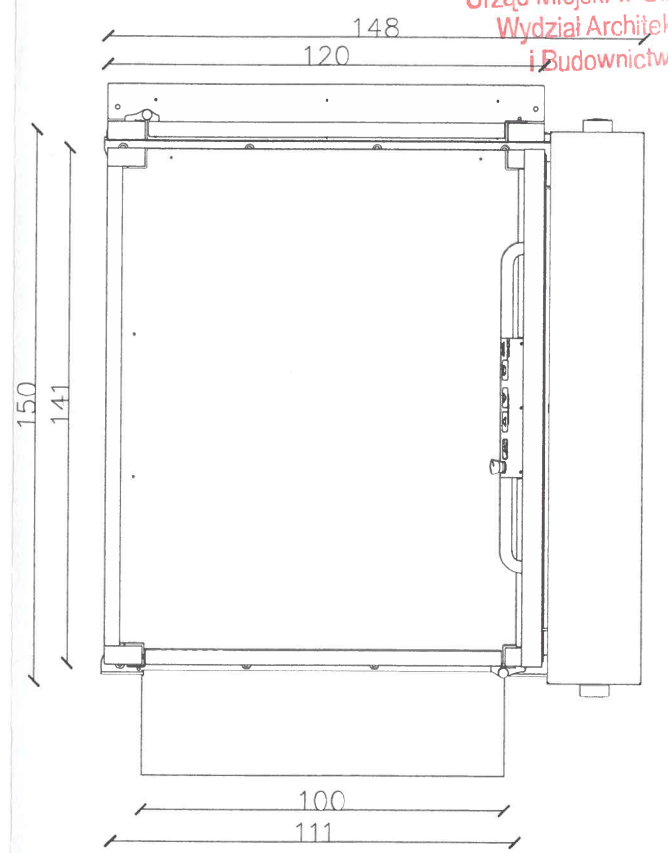

UWAGI :

1. PROJEKT NALEŻY ROZPATRYWAĆ CAŁOŚCIOWO WRAZ Z OPISEM TYECHNICZNYM I PROJEKTAMI BRANŻOWYMI
2. PRZED PRZYSTĄPIENIEM DO ROBÓT REMONTOWYCH NALEŻY SPRAWDZIĆ STAN TECH. ELEMENTÓW ISTNIEJĄCYCH KONSTRUKCYJNYCH /STROPY, ŚCIAY/ ORAZ DOKONAĆ EW. WZMOCNIEŃ I UZUPEŁNIEŃ
3. PRZED PRZYSTĄPIENIEM DO WYKONANIA ROBÓT BUDOWLANYCH NALEŻY SPRAWDZIĆ OBMIAR W NATURZE ORAZ POTWIERDZIĆ ZGODNOŚĆ PRZYJĘTYCH ZAŁOŻEŃ I WYMIARÓW LUB PRZYGOTOWAĆ MATERIAŁ Z ODPOWIEDNIM ZAPASEM W PRZYPADKU WĄTPLIWOŚCI NALEŻY ZWRÓCIĆ DO JEDNOSTKI PROJEKTOWANIA
4. INWENTARYZACJI STANU ISTNIEJĄCEGO DOKONANO W SIERPNIU 2025. ZAWIERA ONA ZAKRES NIEZBĘDNY DLA POTRZEB OPRACOWANIA.
5. OSIE ŚCIAN PRZYJĘTO ORIENTACYJNIE. WYMIARY W BUDYNKU ISTNIEJĄCYM MIERZONO W CENTYMETRACH, W ŚWIETLE ISTNIEJĄCYCH MURÓW I POSADZEK ŁĄCZNIE Z GRUBOŚCIĄ WYKOŃCZENIA POWIERZCHNI
6. NIE ODMIERZAĆ WYMIARÓW Z RYSUNKU, ANI NIE UŻYWAĆ RYSUNKU JAKO SZABLONU
7. CAŁOŚĆ PRAC NALEŻY WYKONAĆ ZGODNIE Z ZASADAMI SZTUKI BUDOWLANEJ, OBOWIĄZUJĄCYMI PRZEPISAMISANITARNYMI, BHP I P.POŻ., POLSKIMI NORMAMI, NORMAMI BRANŻOWYMI, INSTRUKCJAMI PRODUCENTÓW ORAZ OBOWIĄZUJĄCYMI WARUNKAMI WYKONANIA I ODBIORU ROBÓT POD NADZOREM OSOBY UPRAWNIONEJ
8. DO REALIZAJI NALEŻY ZASTOSOWAĆ MATERIAŁY I WYROBY DOPUSZCZONE DO OBROTU I STOSOWANIA W BUDOWNICTWIE NA TERENIE RP I UE. WSZYSTKIE WYBRANE MATERIAŁY I SYSTEMY SĄ PRODUKTAMI SUGEROWANYMI DOPUSZCZA SIĘ WPROWADZENIE MATERIAŁÓW I ODPOWIADAJĄCYCH TECHNOLOGI ZAMIENNYCH GWARANTUJĄCYCH ZAŁOŻONE W PROJEKCIE PARAMETRY. KAŻDORAZOWE WPROWADZENIE ZMIAN NALEŻY UZGADNIAĆ Z PRYJEKTANTEM ORAZ NANIEŚĆ ZMIANY W EGZEMPLARZU PROJEKTU ZNAJDUJĄCYM SIĘ NA BUDOWIE.

DETAL PODNOŚNIKA
skala 1:20
PROJEKT

TYTUL PROJEKTU BUDOWA PODNOŚNIKA I PRZEBUDOWA PARTERU W HOTELU CENTRUM ONKOLOGII	PROJEKTOWAŁ	NAZWISKO	DATA	PODPIS
		mgr inż.arch. Damian KAŁDONEK	10.2025	
TREŚĆ RYSUNKU DETAL PODNOŚNIKA PROJEKT		mgr inż. Wojciech WĘGRZYN	10.2025	
		inż.arch. Agata STARZYKOWSKA-MAROSZEK	10.2025	
ZLECENIODAWCA NARODOWY INSTYTUT ONKOLOGII IM. MARII SKŁODOWSKIEJ-CURIE				

FIRMA
PROjARCH
Damian KAŁDONEK
PRACOWNIA ulica SZKOLNA 1C
44 - 100 GLIWICE
tel. 606 409 642, 0 602 22 75 75

RYSUNEK					
ZASTĘPUJE RYSUNEK :	DATA	SKALA	EDYCJA:	SYMBOL	NUMER
—	PAŹDZIERNIK	1:20	A	I	D01

mgr inż. arch. DAMIAN KAŁDONEK
Wpisany do rejestru osób uprawnionych do projektowania w zakresie architektonicznej
nr ewid. 164/00

Urząd Miejski w Gliwicach
Wydział Architektury
i Budownictwa

4. ZAŁĄCZNIKI.

44-100 Gliwice |uL. Szkolna 1c
biuro@projarch.eu
+48 606 409 642 | +48 734 461 831
nip: 6481097676| regon: 272986763

Urząd Miejski w Gliwicach

ul. Zwycięstwa 21 • 44-100 Gliwice

Wydział Architektury i Budownictwa

Projektant lub osoba sprawdzająca projekt budowlany PROJARCH, Damian Kałdonek
(nazwisko i imię lub nazwa firmy)

mgr inż. arch. DAMIAN KAŁDONEK
uprawnienia budowlane bez ograniczeń
do projektowania
w specjalności architektonicznej
nr ewid. 164/00

adres zamieszkania
(ulica, nr, kod pocztowy, miasto)

Dane dodatkowe

Podanie tych danych nie jest obowiązkowe, pozwoli jednak na ułatwienie kontaktu z Urzędem. Ich podanie jest równoznaczne z wyrażeniem zgody na ich przetwarzanie, która może zostać w dowolnym momencie wycofana.

☒ **Adres do korespondencji** Szkolna 1C, 44-100, Gliwice
(ulica, nr, kod pocztowy, miasto)

Proszę zaznaczyć, czy podany powyżej adres do korespondencji ma służyć jako:

☐ adres, pod który ma być wysyłana **cała korespondencja**

☒ adres, pod który ma być wysyłana **korespondencja tylko w sprawie**, której dotyczy ten formularz

☐ Nr telefonu

☐ E-mail

Oświadczenie

projektanta lub osoby sprawdzającej projekt zagospodarowania działki lub terenu, projekt architektoniczno-budowlany[1]

Zgodnie z art. 34 ust. 3d pkt 3 Ustawy z dnia 7 lipca 1994 r. Prawo budowlane niniejszym oświadczam, że projekt zagospodarowania działki lub terenu, projekt architektoniczno-budowlany[1]:

BUDOWA PODNOŚNIKA I PRZEBUDOWA PARTERU W HOTELU NARODOWEGO INSTYTUTU ONKOLOGII, ul. Wybrzeża Armii Krajowej 12, 44-102 Gliwice

(podać nazwę projektu budowlanego i adres inwestycji)

sporządzony w dniu

dla Narodowego Instytutu Onkologii im. Marii Skłodowskiej - Curie w Gliwicach
(podać Inwestora)

został wykonany zgodnie z obowiązującymi przepisami oraz zasadami wiedzy technicznej.

Gliwice,
Miejscowość, data

mgr inż. arch. DAMIAN KAŁDONEK
uprawnienia budowlane bez ograniczeń
do projektowania
w specjalności architektonicznej
nr ewid. 164/00

.....
Pieczęć wraz z podpisem

[1] *W określonych przypadkach niepotrzebne skreślić. Należy składać w oryginale*

INFORMACJA SZCZEGÓŁOWA O OCHRONIE DANYCH OSOBOWYCH ZBIERANYCH PRZEZ URZĄD MIEJSKI W GLIWICACH[1]	
Dane Administratora Danych	Administratorem danych osobowych jest Prezydent Miasta Gliwice z siedzibą w Urzędzie Miejskim w Gliwicach przy ul. Zwycięstwa 21, 44-100 Gliwice
Dane kontaktowe Inspektora Ochrony Danych	Z Inspektorem Ochrony Danych można się kontaktować: 1. Pocztą elektroniczną poprzez e-mail: iod@um.gliwice.pl 2. Pocztą tradycyjną na adres: Inspektor Ochrony Danych, Urząd Miejski w Gliwicach, ul. Zwycięstwa 21, 44-100 Gliwice 3. Adres skrzynki e PUAP Urzędu Miejskiego w Gliwicach: /UMGliwice/SkrytkaESP
Cele i podstawa prawna przetwarzania danych osobowych	Pani/Pana dane osobowe będą przetwarzane: 1. w celu realizacji obowiązku projektanta lub osoby sprawdzającej projekt budowlany 2. przetwarzanie jest niezbędne do wypełnienia obowiązku prawnego ciążącego na administratorze na podstawie art. 6 ust. 1 lit. c) ogólnego rozporządzenia o ochronie danych osobowych (RODO) oraz art. 34 ust. 3d pkt 3 ustawy z dnia 7 lipca 1994r. Prawo budowlane
Odbiorcy danych osobowych	Pani/Pana dane osobowe nie będą przekazywane innym podmiotom, za wyjątkiem: 1. podmiotów świadczących wsparcie techniczne dla systemów informatycznych i teleinformatycznych, w których Państwa dane osobowe są przetwarzane. Pani/Pana dane osobowe nie będą przekazywane do państwa trzeciego.
Okres przechowywania danych osobowych	1. Dane osobowe będą przechowywane jedynie w okresie niezbędnym do realizacji celu, dla którego zostały zebrane lub w okresie wyznaczonym przepisami prawa. 2. Po zrealizowaniu celu, dla którego dane zostały zebrane, mogą one być przechowywane jedynie w celach archiwalnych przez okres, który wyznaczony zostanie na podstawie rozporządzenia Prezesa Rady Ministrów w sprawie instrukcji kancelaryjnej, jednolitych rzeczowych wykazów akt oraz instrukcji w sprawie organizacji i zakresu działania archiwów zakładowych, chyba że przepisy szczególne stanowią inaczej.
Prawa osób, których dane dotyczą, w tym dostępu do danych osobowych	Każda osoba, której dane dotyczą może korzystać z następujących uprawnień: 1. wystąpienia z żądaniem dostępu do swoich danych osobowych, sprostowania (poprawiania), a w przypadkach uregulowanych przepisami prawa do usunięcia lub ograniczenia ich przetwarzania.
Sposoby realizacji przysługujących praw	Powyższe uprawnienia mogą Państwo realizować: 1. składając w formie tradycyjnej odręcznie podpisane pismo w Urzędzie Miejskim w Gliwicach, 2. drogą elektroniczną wysyłając pismo ogólne dostępne na platformie e PUAP, potwierdzone Profilem Zaufanym lub kwalifikowanym podpisem elektronicznym.
Prawo wniesienia skargi do organu nadzorczego	Jeśli przetwarzanie Państwa danych osobowych narusza przepisy o ochronie danych osobowych, przysługuje Państwu prawo do wniesienia skargi do organu nadzorczego, którym jest Prezes Urzędu Ochrony Danych Osobowych.
Informacja o wymogu/ dobrowolności podania danych oraz konsekwencjach niepodania danych osobowych	1. Podanie przez Państwa danych osobowych jest obowiązkowe w sytuacji, gdy podstawę przetwarzania danych osobowych stanowi przepis prawa. W takim przypadku uchylanie się od podania danych osobowych może skutkować konsekwencjami przewidzianymi przepisami prawa.
Zautomatyzowane podejmowanie decyzji, profilowanie	W Urzędzie nie ma miejsca zautomatyzowane podejmowanie decyzji ani profilowanie.
Informacje dodatkowe	Prezydent Miasta Gliwice i miejskie jednostki organizacyjne (wymienione w Regulaminie Organizacyjnym Urzędu Miejskiego w Gliwicach, w tabeli nr 1 „*Wykaz miejskich jednostek organizacyjnych*") są współadministratorami danych osobowych zgodnie z ustaleniami przyjętymi zarządzeniem organizacyjnym nr 84/19 Prezydenta Miasta Gliwice z dnia 12.08.2019 r .

[1] Realizacja obowiązku informacyjnego w związku z art. 13 Rozporządzenia Parlamentu Europejskiego i Rady (UE) 2016/679 z dnia 27 kwietnia 2016 r. w sprawie ochrony osób fizycznych w związku z przetwarzaniem danych osobowych i w sprawie swobodnego przepływu takich danych oraz uchylenia dyrektywy 95/46/WE (ogólne rozporządzenie o ochronie danych).

IZBA ARCHITEKTÓW
RZECZYPOSPOLITEJ POLSKIEJ

Śląska Okręgowa Rada Izby Architektów RP

ZAŚWIADCZENIE - ORYGINAŁ

(wypis z listy architektów)

Śląska Okręgowa Rada Izby Architektów RP zaświadcza, że:

MGR INŻ. ARCH. DAMIAN PIOTR KAŁDONEK

posiadający kwalifikacje zawodowe do pełnienia samodzielnych funkcji technicznych w budownictwie w specjalności architektonicznej i w zakresie posiadanych uprawnień nr **164/00, 561/01,** jest wpisany na listę członków Śląskiej Okręgowej Izby Architektów RP pod numerem: **SL-0150.**

Członek czynny od: 28-01-2002 r.

Data i miejsce wygenerowania zaświadczenia: 14-04-2025 r. Katowice.

Zaświadczenie jest ważne do dnia: **31-05-2026 r.**

Podpisano elektronicznie w systemie informatycznym Izby Architektów RP przez:
ANITA LANGER, Sekretarz Okręgowej Rady Izby Architektów RP.

Nr weryfikacyjny zaświadczenia:

SL-0150-41Y1-48D9-Y117-BFE6

Dane zawarte w niniejszym zaświadczeniu można sprawdzić podając nr weryfikacyjny zaświadczenia w publicznym serwisie internetowym Izby Architektów: www.izbaarchitektow.pl lub kontaktując się bezpośrednio z właściwą Okręgowa Izbą Architektów RP.

ZA ZGODNOŚĆ
Z ORYGINAŁEM

POLSKA
IZBA
INŻYNIERÓW
BUDOWNICTWA

Zaświadczenie

o numerze weryfikacyjnym:

SLK-Y49-3A7-WKA *

Pan Wojciech Wojtusik o numerze ewidencyjnym SLK/BO/8433/02
adres zamieszkania ul. Modrzewiowa 9/20, 41-706 Ruda Śląska
jest członkiem Śląskiej Okręgowej Izby Inżynierów Budownictwa i posiada wymagane ubezpieczenie od odpowiedzialności cywilnej.
Niniejsze zaświadczenie jest ważne do dnia 2025-12-31.

Zaświadczenie zostało wygenerowane elektronicznie i opatrzone bezpiecznym podpisem elektronicznym weryfikowanym przy pomocy ważnego kwalifikowanego certyfikatu w dniu 2024-12-19 roku przez:

Roman Karwowski, Przewodniczący Rady Śląskiej Okręgowej Izby Inżynierów Budownictwa.

(Zgodnie z art. 781 K.c.
1. Do zachowania elektronicznej formy czynności prawnej wystarcza złożenie oświadczenia woli w postaci elektronicznej i opatrzenie go kwalifikowanym podpisem elektronicznym.
2. Oświadczenie woli złożone w formie elektronicznej jest równoważne z oświadczeniem woli złożonym w formie pisemnej.)

* Weryfikację poprawności danych w niniejszym zaświadczeniu można sprawdzić za pomocą numeru weryfikacyjnego zaświadczenia na stronie Polskiej Izby Inżynierów Budownictwa www.piib.org.pl lub kontaktując się z biurem właściwej Okręgowej Izby Inżynierów Budownictwa.

ZA ZGODNOŚĆ
Z ORYGINAŁEM

Digitally signed by Roman Karwowski
Date: 2024.12.19 13:40:35 CET
Powered by Elektronicznie zatwierdzone PIIB
Location: Katowice

WOJEWODA ŚLĄSKI

Katowice 12 listopada 2001 r.
AG.II.4/N/7132/561/01

D E C Y Z J A 561/01

Na podstawie art.13 i 14 ustawy z dnia 7 lipca 1994 r. Prawo budowlane (tekst jednolity Dz.U.Nr 106 z 2000 r. poz. 1126), i § 9 ust.1 rozporządzenia M.G.P.iB. z dnia 30.12.1994 r. w sprawie samodzielnych funkcji technicznych w budownictwie (Dz.U. Nr 8, poz. 38 z 1995 r.),w związku z art. 104 § 1 i 2 Kpa (tekst jednolity Dz.U. nr 98 z 2000 r. poz. 1071),po rozpatrzeniu wniosku Pana Damiana Kałdonek na podstawie dokumentów stwierdzających wymagane wykształcenie oraz praktykę zawodową oraz na podstawie pozytywnej oceny z egzaminu na uprawnienia budowlane złożonego przed Komisją egzaminacyjną powołaną Zarządzeniem Nr 160/99 z 19 sierpnia 1999 r. stwierdza się, że :

Pan magister inżynier architekt Damian KAŁDONEK

ur. dnia 10 listopada 1971 r. w Zabrzu

o t r z y m u j e

UPRAWNIENIA BUDOWLANE

bez ograniczeń

do kierowania robotami budowlanymi

w specjalności: architektonicznej

U z a s a d n i e n i e

W związku z potwierdzeniem przez Komisję egzaminacyjną powołaną przez Wojewodę Śląskiego Zarządzeniem nr 160/99 z 19 sierpnia 1999 r., posiadania przez Pana mgr inż. arch. Damiana Kałdonek wymaganego prawem wykształcenia na Wydziale Architektury na kierunku Architektura i Urbanistyka oraz praktyki zawodowej koniecznej do uzyskania uprawnień budowlanych w w/w specjalności i po uzyskaniu pozytywnego wyniku egzaminu na uprawnienia budowlane, orzeczono jak w sentencji.

Od niniejszej decyzji przysługuje odwołanie do Głównego Inspektora Nadzoru Budowlanego 00-926 Warszawa ul. Krucza 38/42, za pośrednictwem Wojewody Śląskiego w terminie 14 dni od daty otrzymania decyzji.

Otrzymują:
1. Pan Damian Kałdonek
   ul. Kozielska 55/8, 44-100 Gliwice
2. Główny Inspektor Nadzoru Budowlanego
   ul. Krucza 38/42, 00-926 Warszawa
3. a/a

Z upoważnienia WOJEWODY ŚLĄSKIEGO

ZA ZGODNOŚĆ
Z ORYGINAŁEM

WOJEWODA ŚLĄSKI

Katowice, 13 maja 2002 r.
RR.II.4/AZ/7132/176/02

DECYZJA 176/02

Na podstawie art.13 i 14 ustawy z dnia 7 lipca 1994 r. Prawo budowlane (tekst jednolity Dz.U.Nr 106 z 2000 r. poz.1126), i § 9 ust.1 rozporządzenia M.G.P.iB. z dnia 30.12.1994 r. w sprawie samodzielnych funkcji technicznych w budownictwie (Dz.U.Nr 8, poz.38 z 1995 r.), w związku z art.104 § 1 i 2 Kpa (tekst jednolity Dz.U.Nr 98 z 2000 r. poz.1071), po rozpatrzeniu wniosku Pana Wojciecha Wojtusika na podstawie dokumentów stwierdzających wymagane wykształcenie oraz praktykę zawodową oraz na podstawie pozytywnej oceny z egzaminu na uprawnienia budowlane złożonego przed Komisją egzaminacyjną powołaną Zarządzeniem Nr 160/99 z 19 sierpnia 1999 r. stwierdza się, że:

Pan magister inżynier Wojciech WOJTUSIK
ur. dnia 9 marca 1974 r.w Rudzie Śląskiej
otrzymuje
UPRAWNIENIA BUDOWLANE
bez ograniczeń
do projektowania
w specjalności: konstrukcyjno - budowlanej

Uzasadnienie

W związku z potwierdzeniem przez Komisję egzaminacyjną powołaną przez Wojewodę Śląskiego Zarządzeniem nr 160/99 z 19 sierpnia 1999 r., posiadania przez Pana mgr inż. Wojciecha Wojtusika wymaganego prawem wykształcenia na Wydziale Budownictwa na kierunku budownictwo w zakresie specjalności: Konstrukcje Budowlane i Inżynierskie oraz praktyki zawodowej koniecznej do uzyskania uprawnień budowlanych w w/w specjalności i po uzyskaniu pozytywnego wyniku egzaminu na uprawnienia budowlane, orzeczono jak w sentencji.

Od niniejszej decyzji przysługuje odwołanie do Głównego Inspektora Nadzoru Budowlanego 00-926 Warszawa, ul. Krucza 38/42, za pośrednictwem Wojewody Śląskiego w terminie 14 dni od daty otrzymania decyzji.

Otrzymują:
1. Pan Wojciech Wojtusik
   ul. Matejki 9/3, 41-700 Ruda Śląska
2. Główny Inspektor Nadzoru Budowlanego
   ul. Krucza 38/42, 00-926 Warszawa
3. a/a

ZA ZGODNOŚĆ
Z ORYGINAŁEM

PROJARCH

Urząd Miejski w Gliwicach
Wydział Architektury
i Budownictwa

INFORMACJA DOTYCZĄCA BEZPIECZEŃSTWA I OCHRONY ZDROWIA

DATA OPRACOWANIA: PAŹDZIERNIK 2025

TEMAT OPRACOWANIA:	**BUDOWA PODNOŚNIKA I PRZEBUDOWA PARTERU W HOTELU NARODOWEGO INSTYTUTU ONKOLOGII**
LOKALIZACJA:	**BUDYNEK HOTELU NARODOWEGO INSTYTUTU ONKOLOGII** **UL WYBRZEŻE ARMII KRAJOWEJ 12, 44-102, GLIWICE, NR DZIAŁKA 545, OBRĘB KŁODNICA**
INWESTOR:	**NARODOWY INSTYTUT ONKOLOGII IM. MARII SKŁODOWSKIEJ-CURIE** **PAŃSTWOWY INSTYTUT BADAWCZY W GLIWICACH**
JEDNOSTKA PROJEKTOWANIA:	**PROJARCH DAMIAN KAŁDONEK** SIEDZIBA: 44-100 GLIWICE, UL. SZKOLNA 1C TEL. KOM. +48 **602 22 75 75**, +48 **734 461 831** E-MAIL: **PROJARCH@ONET.EU**

ZAKRES PRAC	IMIĘ I NAZWISKO	NR UPRAWNIEŃ	DATA OPRACOWANIA	PODPIS WYKONAWCY
PROJEKTANT	mgr inż. arch. DAMIAN KAŁDONEK	164/00 561/01	10.2025	mgr inż. arch. DAMIAN KAŁDONEK uprawnienia budowlane bez ograniczeń do projektowania w specjalności architektoniczne nr ewid. 164/00

Urząd Miejski w Gliwicach
Wydział Architektury
i Budownictwa

1. Zakres robót dla całego zamierzenia budowlanego oraz kolejność realizacji poszczególnych prac.

Przedmiotem inwestycji jest: **„BUDOWA PODNOŚNIKA I PRZEBUDOWA PARTERU W HOTELU NARODOWEGO INSTYTUTU ONKOLOGII"**. Przy wykonywaniu robót budowlano-montażowych, każdy wykonawca powinien przestrzegać przepisów BHP. W przypadku, gdy przepisy nie dotyczą danego rodzaju robót, powinny być przestrzegane aktualnie obowiązujące przepisy wydane przez jednostki organizacyjne, a w przypadku ich braku instrukcje lub wytyczne. Podwykonawcy robót ogólnobudowlanych powinni przestrzegać wymagań generalnego wykonawcy w zakresie nadzoru podwykonawców w dziedzinie bezpieczeństwa i higieny pracy. Budowa będzie wykonana technika tradycyjną. Podczas realizacji nie przewiduje się robót szczególnie niebezpiecznych. Inwestycja ma na celu zaspokojenie potrzeb Inwestora i zaplanowana została w zgodzie z planem miejscowym.

2. Wykaz istniejących obiektów budowlanych:

Planowana inwestycja swoim zakresem obejmuje zmianę zagospodarowania terenu działki nr 545, obręb Kłodnica, ul. Wybrzeża Armii Krajowej 12, 44-102 Gliwice. Planowana jest także przebudowa części parteru Hotelu Narodowego Instytutu Onkologii w Gliwicach. Budynek hotelu jest pięciokondygnacyjny, podpiwniczony. Obiekt nie jest wpisany do rejestru zabytków województwa. Przebudowa nie zakłada ingerencji w istniejącą konstrukcję budynku, układ konstrukcyjny pozostanie bez zmian, a ingerencja na etapie zmiany układu funkcjonalnego w części istniejące polegać będzie na dowiązaniu się do elementów istniejących bądź ich remont w razie stwierdzenia ich złego stanu technicznego i konieczności wykonania napraw.
Nie występują istniejące i nie przewiduje się wystąpienia zagrożeń dla środowiska oraz higieny i zdrowia użytkowników w projektowanym obiekcie i jego otoczeniu objętym opracowaniem projektowym. Nie przewiduje się emisji hałasu przekraczającego dopuszczalne normy hałasu na granicy działki, promieniowania oraz innych szkodliwych oddziaływań na środowisko. Realizacja inwestycji nie narusza istniejącego drzewostanu oraz nie zagraża gospodarce wodnej terenu. Całość inwestycji zaprojektowana została w sposób umożliwiający zagospodarowanie placu budowy bez konieczności korzystania z terenów sąsiednich.

3. Wskazanie elementów zagospodarowania działki lub terenu, które mogą stwarzać zagrożenie bezpieczeństwa i zdrowia ludzi:

Wszystkie prace budowlane związane ze zmianą zagospodarowania terenu i przebudową części parteru prowadzone będą na działce nr 545 oraz w budynku nr 12, zlokalizowanym na przedmiotowej działce, bez konieczności zajęcia terenów sąsiednich. Miejsce, w którym nastąpią roboty zostanie wydzielone w sposób uniemożliwiający wstęp na teren inwestycji osobom niepowołanym oraz informujący o zakazie wstępu na teren robót. Poza terenem inwestycji, w jej otoczeniu występują elementy istniejące zagospodarowania terenu (budynki, uzbrojenie), które nie stwarzają bezpośredniego zagrożenia dla ludzi poruszających się po terenie robót.

3.1. Ogólne wytyczne prowadzenia robót.

Do robót budowlanych można przystąpić po wykonaniu prac dotyczących przygotowania terenu budowy. Wykonawca na podstawie niniejszego opracowania projektowego opracuje szczegółowy projekt wykonawczy technologii budowy poszczególnych elementów budynku i uzgodni go z Inwestorem. Inwestor dokona formalnego przekazania placu budowy wykonawcy ze szczegółowym określeniem jego granic oraz wskaże wykonawcy miejsca poboru wody i energii elektrycznej na cele prowadzenia prac.

4. Wskazanie dotyczące przewidywanych zagrożeń występujących podczas realizacji robót budowlanych, określające skalę i rodzaje zagrożeń oraz miejsce i czas ich wystąpienia.

- Dostęp osób postronnych do strefy niebezpiecznej prowadzonych robot,
- Montaż ścianek działowych o wysokości do 3.5 m z płyt GK,
- Prace wyburzeniowe,
- Prace murarskie, tynkarskie,
- Prace instalacyjne,
- Prace na wysokości powyżej 1m w trakcie montażu podnośnika,
- Prace wykończeniowe,

4.1. Informacje o wydzieleniu i oznakowaniu miejsca prowadzenia robót budowlanych stosownie do rodzaju zagrożenia.

Przed przystąpieniem do wykonywania robót budowlanych wykonawca odpowiednio przygotuje teren, na którym będą wykonywane roboty, a w szczególności:

- plac budowy zostanie wydzielony, w celu zapobiegania niebezpieczeństwu, jakie mogłoby ewentualnie wystąpić podczas wykonywania robót budowlano-montażowych dla niepowołanych osób mających dostęp do budowy,
- umieszczona zostanie tablica informacyjna, umieszczona na granicy terenu objętego opracowaniem projektowym, stanowiącego przedmiot opracowania,
- dostawa prądu elektrycznego i wody niezbędnych do wykonywania robót budowlanych oraz oświetlenia placu budowy i miejsc pracy odbywać się będzie z istniejących w budynku instalacji elektroenergetycznej i wodnej,
- wydzielone zostanie pomieszczenie do przechowywania materiałów i urządzeń zmechanizowanych,
- oznakowanie placu budowy (stanowisk pracy), należy zawiesić tablice informacyjne oraz trwale wydzielić plac budowy i stanowiska pracy z zachowaniem strefy niebezpiecznej, celem uniemożliwienia dostępu osób postronnych,
- zabezpieczenie przejścia przez strefy niebezpieczne,

5. Wskazanie sposobu prowadzenia instruktażu pracowników przed przystąpieniem do realizacji robót szczególnie niebezpiecznych, w tym:

a) Określenie zasad postępowania w przypadku wystąpienia zagrożenia.

b) Konieczność stosowania przez pracowników środków ochrony indywidualnej, zabezpieczających przed skutkami zagrożeń.

c) Zasady bezpośredniego nadzoru nad pracami szczególnie niebezpiecznymi przez wyznaczenie w tym celu osoby.

- Zespół roboczy zostanie przeszkolony na zasadach instruktażu stanowiskowego związanego z warunkami prowadzonych robót,
- Pracownicy zostaną powiadomienie o ryzyku zawodowym związanym z wykonywaną pracą,
- Do obsługi maszyn i urządzeń stosowanych podczas prowadzonych robót skierowane zostaną osoby posiadające wymagane uprawnienia,
- Roboty szczególnie niebezpieczne będą prowadzone pod bezpośrednim nadzorem kierownika robót,
- Zwróci się uwagę, aby:
    - Prace remontowe wewnątrz obiektu rozpocząć należy dopiero po wykonaniu robót zabezpieczających,
    - Na czas robót zabezpieczyć istniejące elementy budynku przed szkodami mogącymi wystąpić w trakcie prac remontowych (zabezpieczenia w formie mat, ekranów lub arkuszy folii),

Przy budowie nie przewiduje się wykonywania robót uznawanych za niebezpieczne i szczególnie niebezpieczne dla zdrowia i życia ludzi takich jak:

- betonowanie wysokich elementów żelbetowych,
- roboty prowadzone w środowisku agresywnym chemicznie, w obniżonej temperaturze, tj. poniżej -10°C,

I innych robót budowlano-montażowych powiązanych pośrednio i bezpośrednio z niżej wymienionymi. Każdy z pracowników budowy powinien odbyć przeszkolenie BHP oraz zostać wyposażonym w odpowiednie środki zabezpieczenia indywidualnego (uprzęże, kaski itp.). Roboty powinny być prowadzone przy użyciu rusztowań posiadających odpowiednie atesty i certyfikaty według Polskiej Normy. Prace na wysokości odznaczają się średnim i wysokim rodzajem zagrożenia dla bezpieczeństwa pracowników i upoważnionych osób przebywających na terenie placu budowy. Pracownicy zostaną powiadomieni o ryzyku zawodowym związanym z wykonywaną pracą. Do obsługi maszyn i urządzeń stosowanych podczas prowadzonych robót skierowane zostaną osoby posiadające stosowne uprawnienia.

6. Wskazanie środków technicznych i organizacyjnych, zapobiegających niebezpieczeństwom wynikającym z wykonywania robót budowlanych w strefach szczególnego zagrożenia zdrowia lub w ich sąsiedztwie, w tym zapewniających bezpieczną i sprawną komunikację, umożliwiającą szybką ewakuację na wypadek pożaru, awarii i innych zagrożeń.

Nie przewiduje się stosowania środków niebezpiecznych mogących wpływać na bezpieczeństwo i zdrowie pracowników budowlanych, takich jak: materiały pędne, benzyny, oleje, smary, rozpuszczalniki, materiały wybuchowe, chemikalia, karbid itp.

Wszystkie materiały stosowane do przebudowy/ budowy są uważane za nieszkodliwe i bezpieczne. Ponadto, wszystkie muszą posiadać atesty, aprobaty, świadectwa lub certyfikaty dopuszczające do stosowania w budownictwie. Materiały, takie jak dodatki, plastyfikatory do betonu, farby, emulsje itp. będą przechowywane w wydzielonym pomieszczeniu zamykanym przed niepowołanym dostępem nieupoważnionych osób trzecich. Materiały będą oznakowane i przechowywane w taki sposób, aby podczas pobierania wykluczyć możliwość pomyłki.

6.1. Wskazanie miejsca przechowywania dokumentacji budowy oraz dokumentów niezbędnych do prawidłowej eksploatacji maszyn i innych urządzeń technicznych.

Dokumentacja techniczna, instrukcje bezpiecznego wykonania robót oraz instrukcje obsługi eksploatowanych na budowie maszyn i urządzeń przechowywane będą na zapleczu budowy. Pracownicy będą zapoznawani z nimi przed przystąpieniem do pracy.

Pouczenie:

- przy pracach budowlanych szczególnie należy zachować wymagania bezpieczeństwa i higieny pracy, a wszelkie prace wykonywać pod nadzorem osoby posiadającej uprawnienia budowlane,

- zabronione jest wbudowanie w obiekt materiałów i urządzeń niedopuszczonych do zastosowania w budownictwie i nie posiadających stosownych atestów,

- dokonywanie jakichkolwiek zmian i odstępstw od projektu oraz warunków określonych w decyzji o pozwoleniu na budowę jest naruszeniem prawa budowlanego /i pokrewnych/, prawa autorskiego i podlega konsekwencjom prawnym,

- niniejszy projekt chroniony jest prawem autorskim i dokonywanie jakichkolwiek zmian bez zgody autorów jest zabronione.